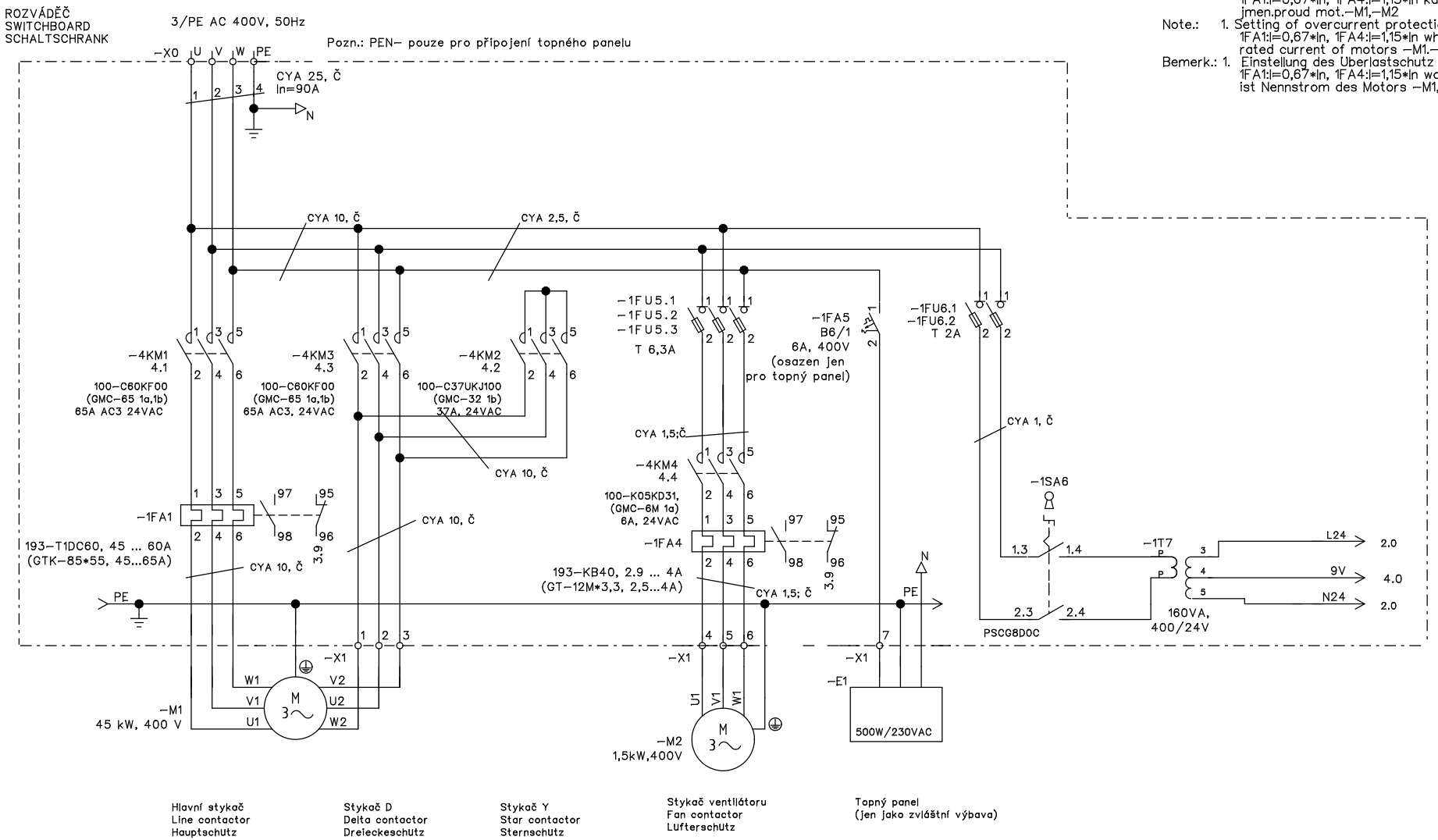

Pozn.: 1. Nastavení nadproud. ochran:
1FA1:I=0,67*In, 1FA4:I=1,15*In kde In je jmen.proud mot.–M1,–M2

Note.: 1. Setting of overcurrent protection
1FA1:I=0,67*In, 1FA4:I=1,15*In where In is rated current of motors –M1.–M2

Bemerk.: 1. Einstellung des Uberlastschutz
1FA1:I=0,67*In, 1FA4:I=1,15*In wo In ist Nennstrom des Motors –M1,–M2

Hlavní stykač
Line contactor
Hauptschütz

Stykač D
Delta contactor
Dreieckeschütz

Stykač Y
Star contactor
Sternschütz

Stykač ventilátoru
Fan contactor
Lufterschütz

Topný panel
(jen jako zvláštní výbava)

			Datum	1.10.2010	KOMPRESOR SEC 450 COMPRESSOR SEC 450 KOMPRESOR SEC 450	Akce: ATMOS Chrást spol. s r.o.	Počet listů: 6 / Number of pages: / Blattzahl: — List: 1 / Page: / Blatt:
			Kreslil	Kučera		Typ: Hlavní obvody Main circuits Hauptschaltbild	
			Zkoušel	Ing. Hůlka			Výkres: / Drawing No.: / Zeichnung No.: At401 063 S
Revize Revision Revision	Datum Date Datum	Podpis Signature Unterschrift					

ATMOS
Atmos Chrást s.r.o.
tel.377 860 457, fax 377 945 379
e-mail: hulka@atmos-chrast.cz

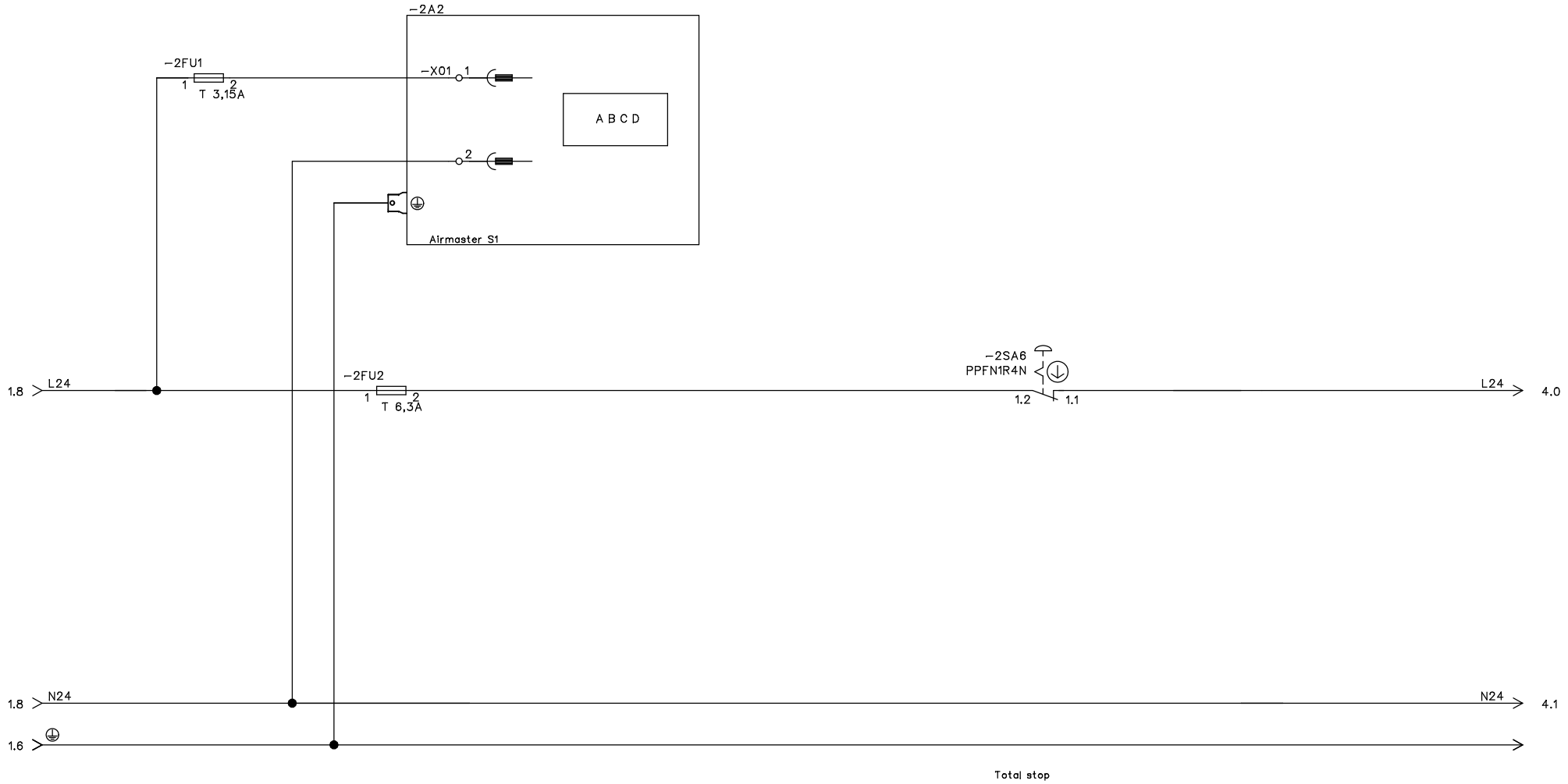

			Datum	1.10.2010
			Kreslil	Kučera
			Zkoušel	Ing. Hůlka
Revize Revision Revision	Datum Date Datum	Podpis Signature Unterschrift		

KOMPRESOR SEC 450
COMPRESSOR SEC 450
KOMPRESSOR SEC 450

Akce: ATMOS Chrást spol. s r.o.
Typ: Pomocné obvody
Auxiliary circuits
Sekundärschaltbild

Počet listů:
Number of pages: 6
Blattzahl:

List:
Page: 2
Blatt:

Výkres:
Drawing No.:
Zeichnung No.: At401 063 S

ATMOS
Atmos Chrást s.r.o.
tel.377 860 457, fax 377 945 379
e-mail: hulka@atmos-chrast.cz

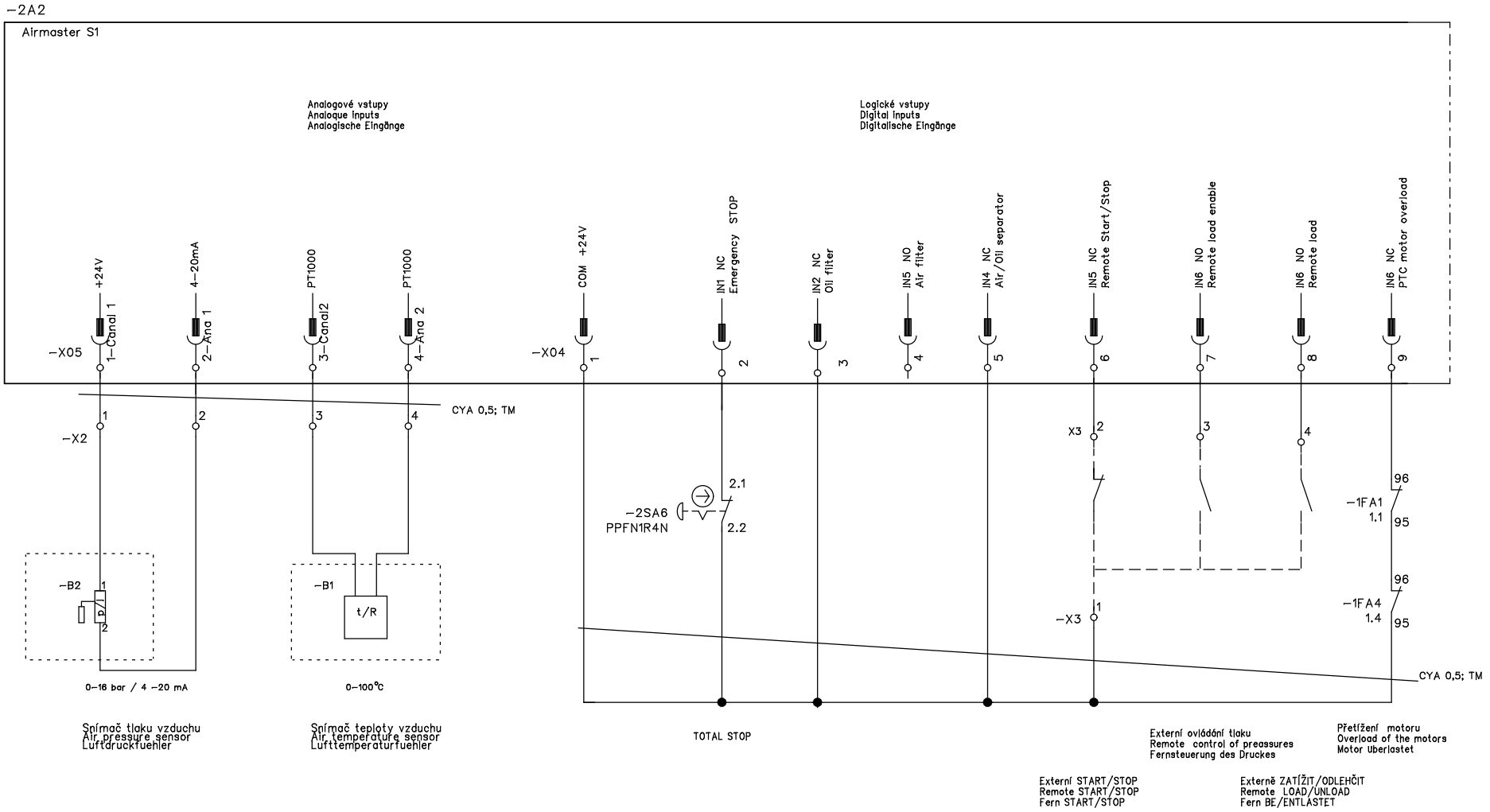

			Datum	1.10.2010
			Kreslil	Kučera
			Zkoušel	Ing. Hůlka
Revize	Datum	Podpis		
Revision	Date	Signature		
Revision	Datum	Unterschrift		

KOMPRESOR SEC 450
COMPRESSOR SEC 450
KOMPRESSOR SEC 450

Akce: ATMOS Chrást spol. s r.o.
Typ: Analogové a logické vstupy
Analoque and digital inputs
Analogische/digital. eingänge

Počet listů:
Number of pages: 6
Blattzahl:

List:
Page: 3
Blatt:

Výkres:
Drawing No.:
Zeichnung No.: At401 063 S

ATMOS
Atmos Chrást s.r.o.
tel.377 860 457, fax 377 945 379
e-mail: hulka@atmos-chrast.cz

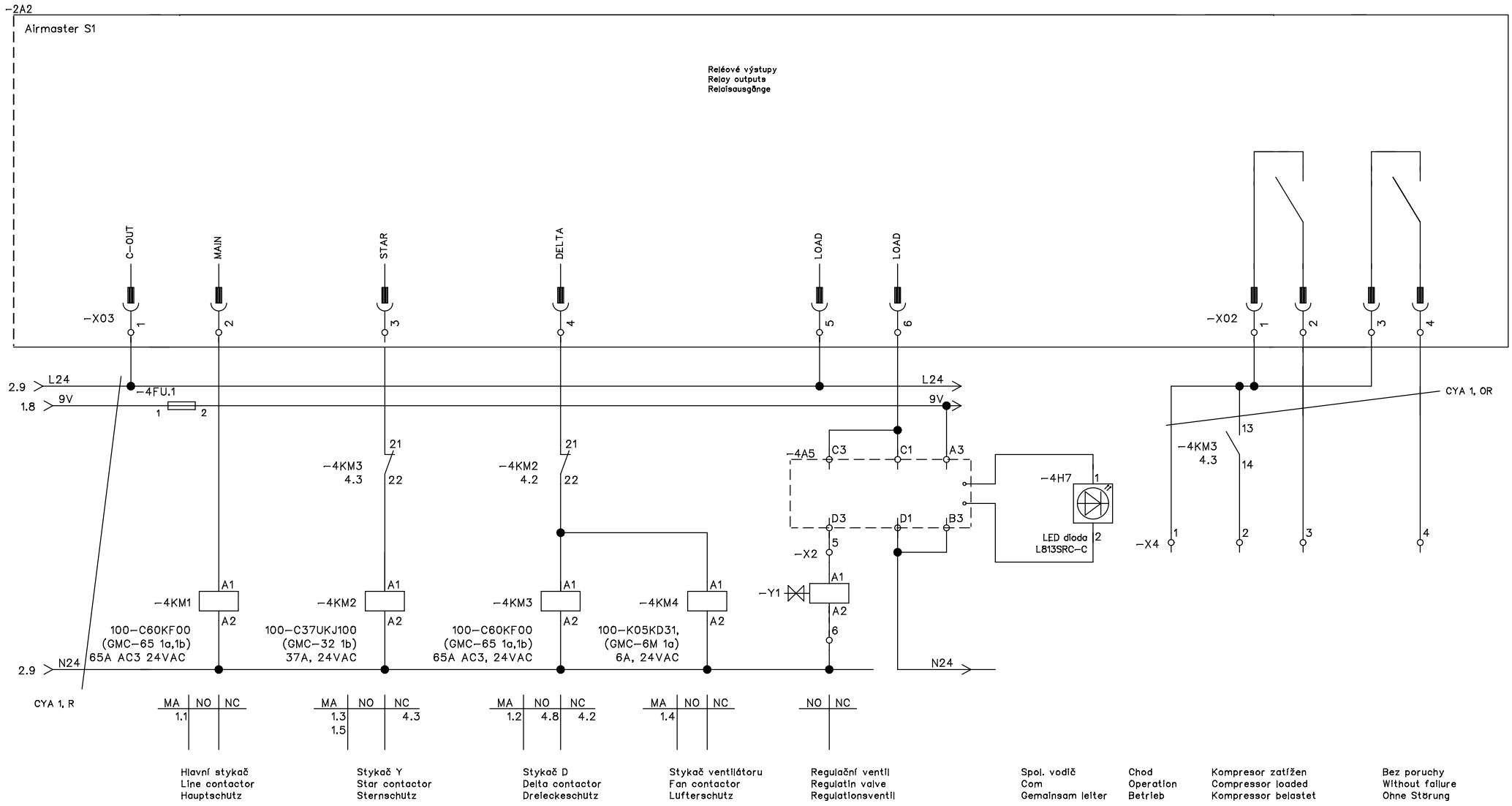

			Datum	1.10.2010
			Kreslil	Kučera
			Zkoušel	Ing. Hůlka
Revize	Datum	Podpis		
Revision	Date	Signature		
Revision	Datum	Unterschrift		

KOMPRESOR SEC 450
COMPRESSOR SEC 450
KOMPRESSOR SEC 450

Akce: ATMOS Chrást spol. s r.o.
Typ: Reléové výstupy
Relay outputs
Relais Ausgänge

Počet listů: 6
Number of pages:
Blattzahl:

List: 4
Page:
Blatt:

Výkres:
Drawing No.: At401 063 S
Zeichnung No.:

ATMOS
Atmos Chrást s.r.o.
tel.377 860 457, fax 377 945 379
e-mail: hulka@atmos-chrast.cz

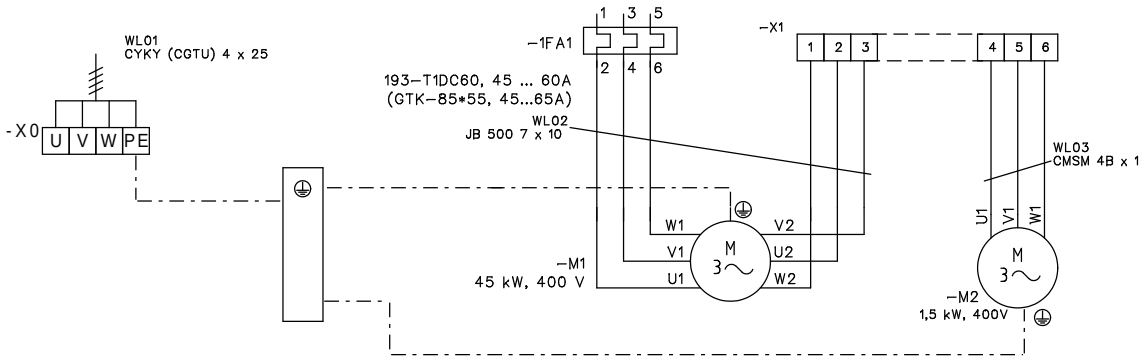

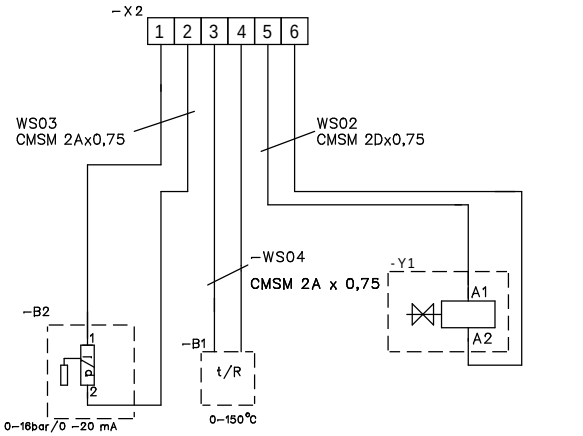

Snímač tlaku
Pressure sensor
Druckfühler

Snímač teploty
Temperature sensor
Temperaturfühler

Regulační ventil
Regulatin valve
Regulationsventil

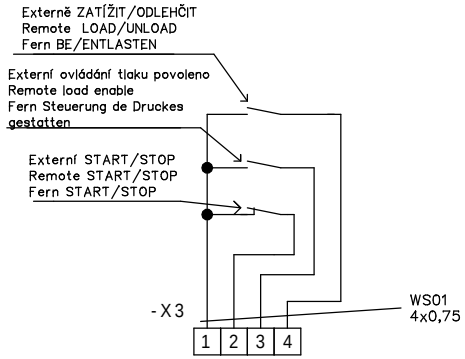

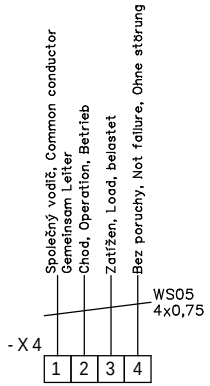

			Datum	1.10.2010
			Kreslil	Kučera
			Zkoušel	Ing. Hůlka
Revize	Datum	Podpis		
Revision	Date	Signature		
Revision	Datum	Unterschrift		

KOMPRESOR SEC 450
COMPRESSOR SEC 450
KOMPRESSOR SEC 450

Akce: ATMOS Chrást spol. s r.o.
Typ: Obvod. schéma vnějších spojů
Circ. diagram of ext. terminals
Leitungschema Außenverbind.

Počet listů: Number of pages: 6 Blattzahl:
List: Page: 5 Blatt:

Výkres: Drawing No.: Zeichnung No.: At401 063 S

ATMOS
Atmos Chrást s.r.o.
tel.377 860 457, fax 377 945 379
e-mail: hulka@atmos-chrast.cz

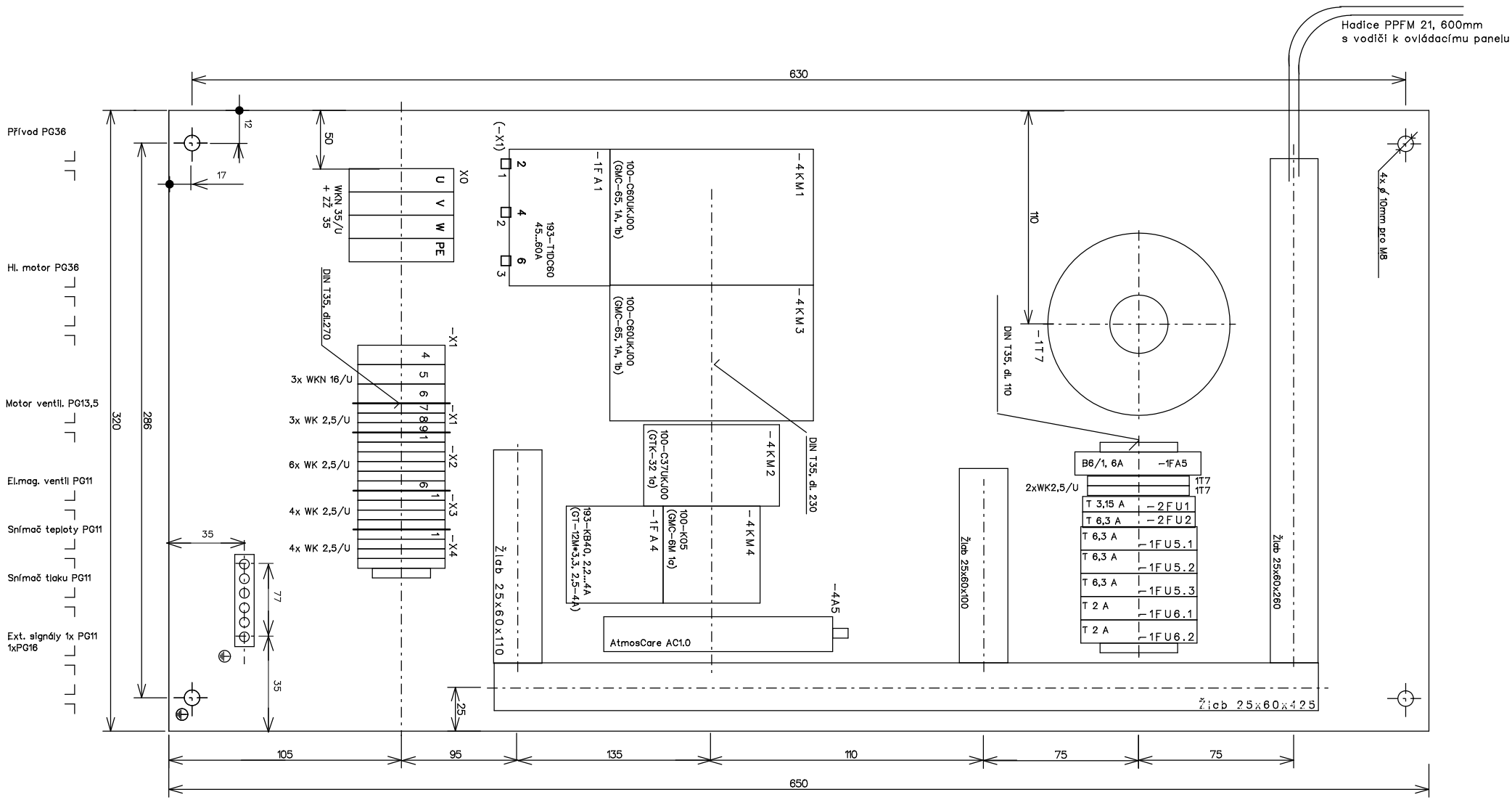

Pozn.: Jistič -1FA5 osazen jen pro variantu s topným panelem

			Datum	1.10.2010	KOMPRESOR SEC 450 COMPRESSOR SEC 450 KOMPRESSOR SEC 450	Akce: ATMOS Chrást spol. s r.o. Typ: Rozmístění součástek Dimension draught Maßskizze	Počet listů: Number of pages: 6 Blattzahl: List: Page: 6 Blatt:
			Kreslil	Kučera			
			Zkoušel	Ing. Hůlka			Výkres: Drawing No.: Zeichnung No.: At401 063 S
Revize Revision Revision	Datum Date Datum	Podpis Signature Unterschrift					

ATMOS
Atmos Chrást s.r.o.
tel.377 860 457, fax 377 945 379
e-mail: hulka@atmos-chrast.cz