Схема электрическая принципиальная

BA20/25/30-24

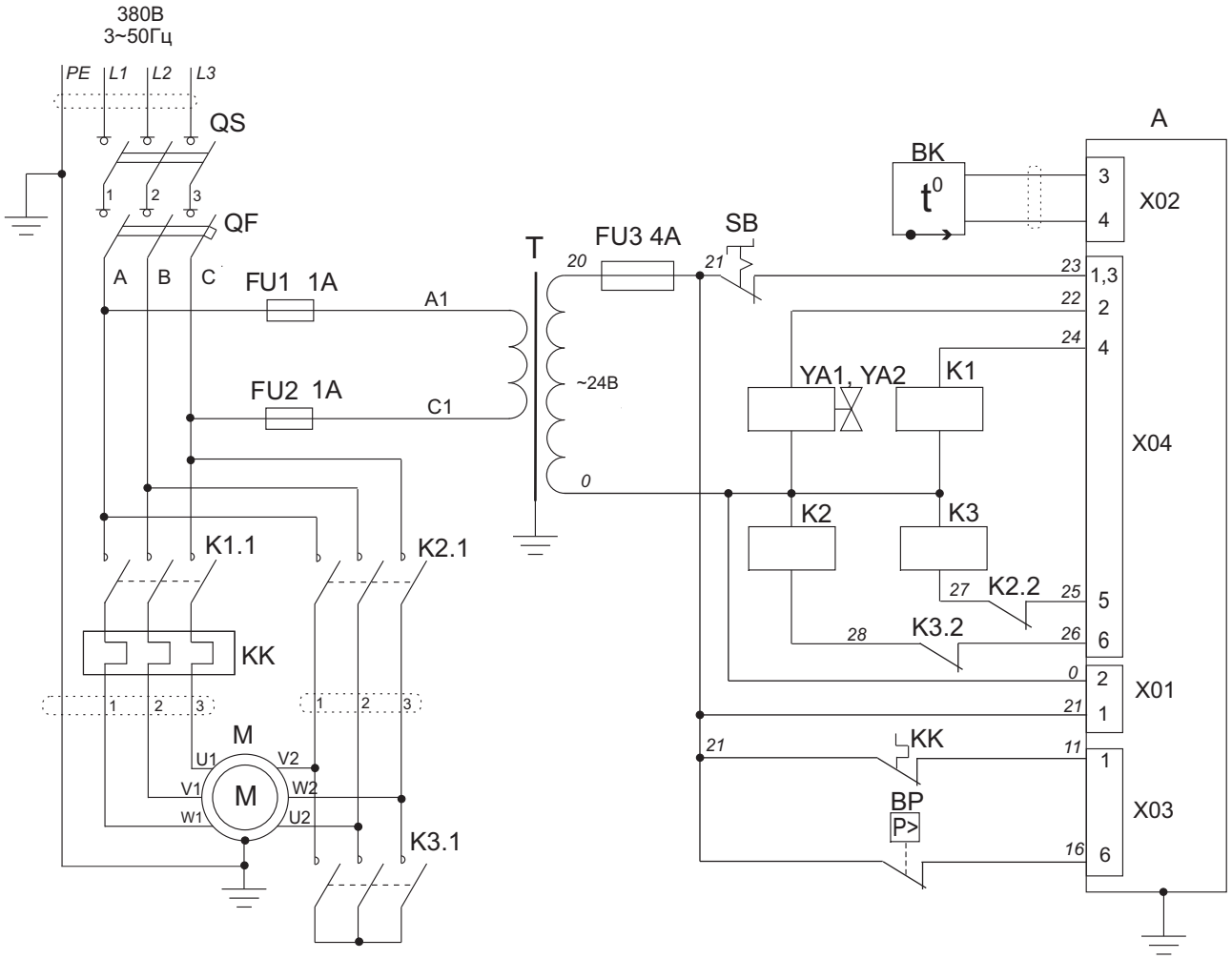

A - контроллер Airmaster P1
BK - датчик температуры окружающего воздуха
BP - реле давления
FU1-FU3 - предохранители цепи управления
K1-K3 - магнитные контакторы Uc=24VAC
KK - тепловое реле двигателя привода компрессора 15,7...18,1A
M - электродвигатель привода компрессора 15kW
QF - автоматический выключатель 40...50A
QS - вводной выключатель
SB - кнопка “Аварийный СТОП”
T - трансформатор цепи управления 0,1кВА - 380/24В
YA1 - электромагнитный клапан управления 24VAC
YA2 - электромагнитный клапан сброса 24VAC

Схема электрическая принципиальная

ВА20/25/30-220

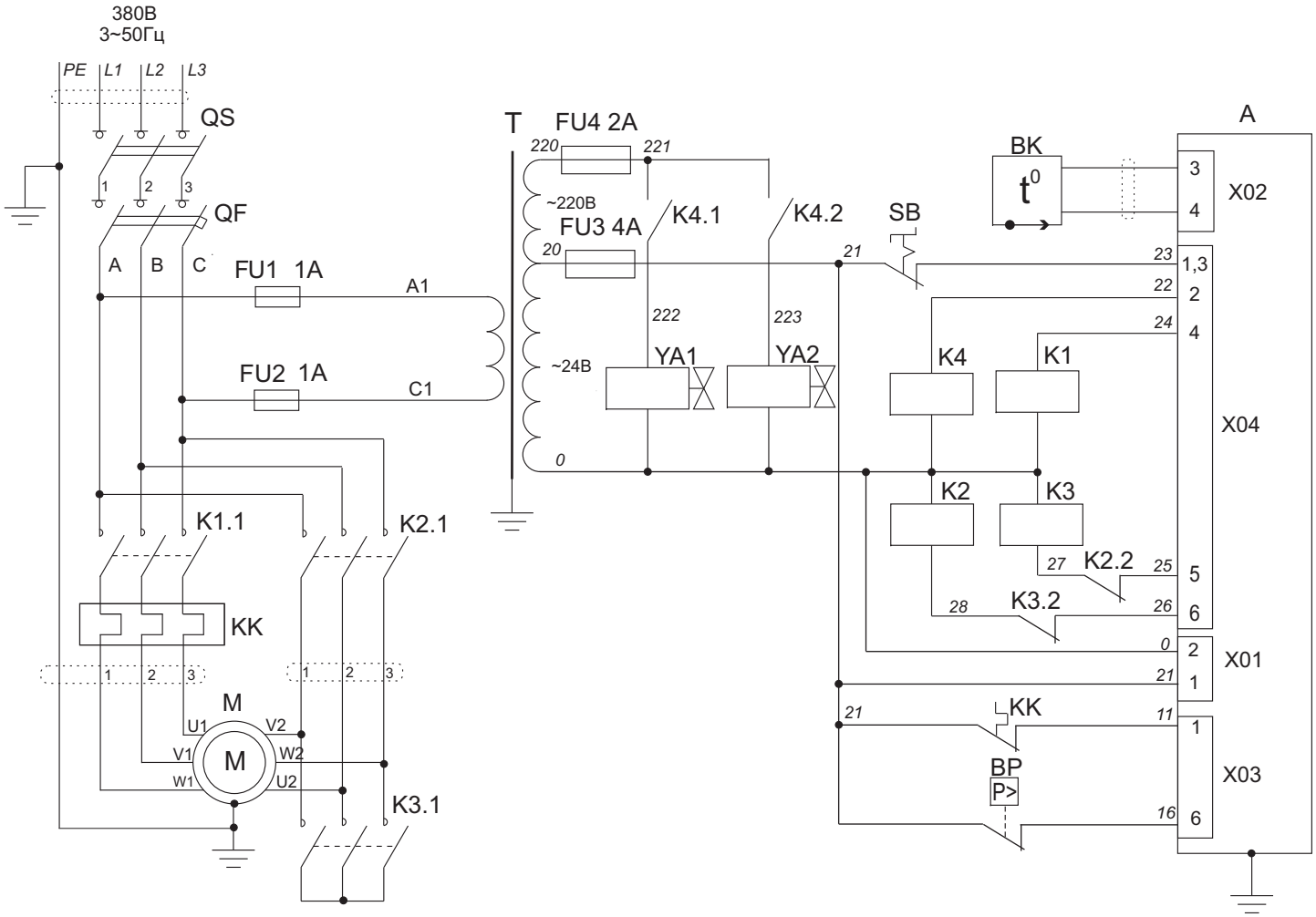

A - контроллер Airmaster P1
BK - датчик температуры окружающего воздуха
BP - реле давления
FU1-FU4 - предохранители цепи управления
K1-K3 - магнитные контакторы Uc=24VAC
K4 - реле включения электромагнитных клапанов
KK - тепловое реле двигателя привода компрессора 15,7...18,1А
M - электродвигатель привода компрессора 15kW
QF - автоматический выключатель 40...50А
QS - вводной выключатель
SB - кнопка “Аварийный СТОП”
T - трансформатор цепи управления 0,1кВА - 380/24В
YA1 - электромагнитный клапан управления 230VAC
YA2 - электромагнитный клапан сброса 230VAC

Схема электрическая принципиальная

ВА20/25/30-220

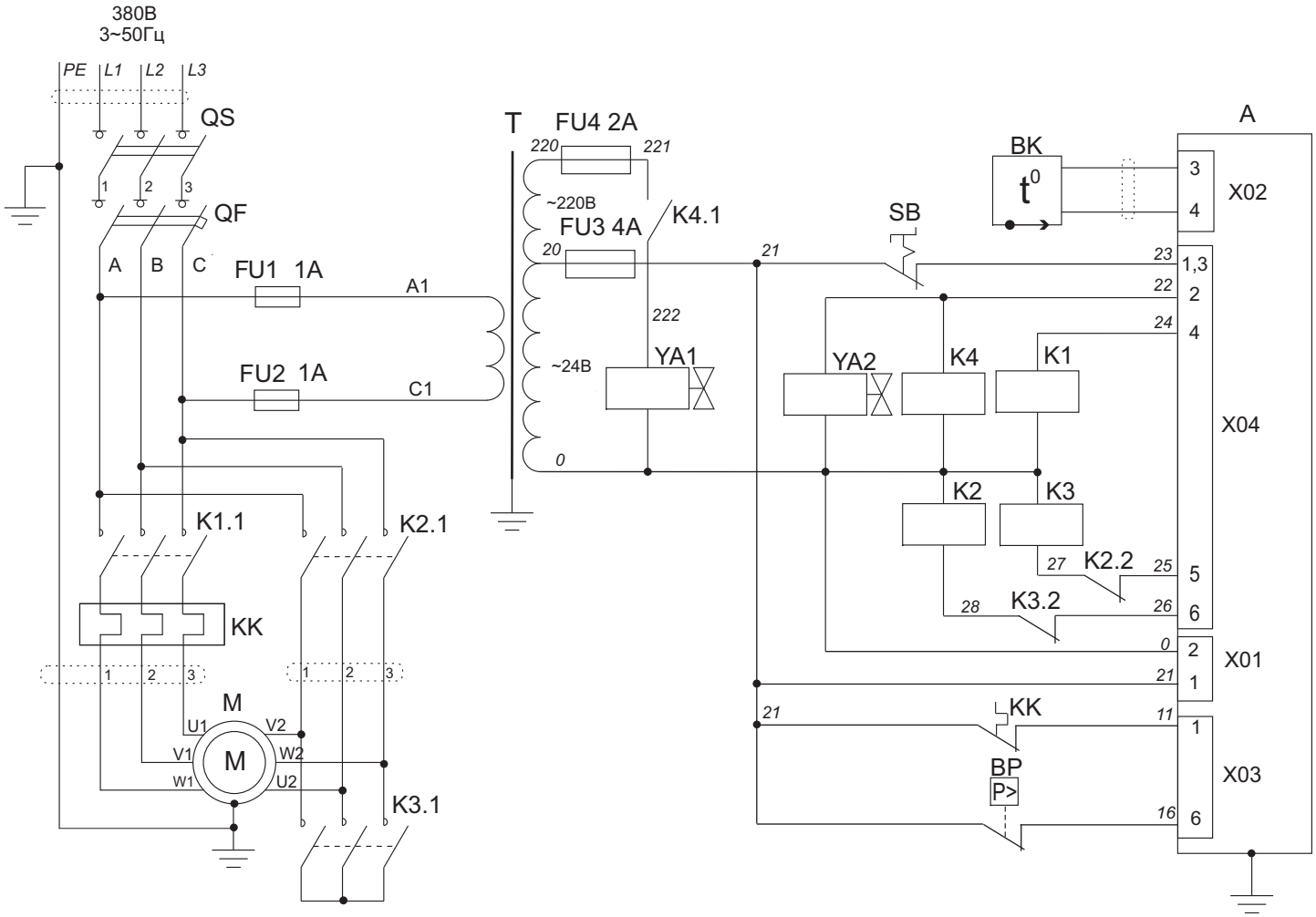

A - контроллер Airmaster P1
BK - датчик температуры окружающего воздуха
BP - реле давления
FU1-FU4 - предохранители цепи управления
K1-K3 - магнитные контакторы Uc=24VAC
K4 - реле включения электромагнитных клапанов
KK - тепловое реле двигателя привода компрессора 15,7...18,1А
M - электродвигатель привода компрессора 15kW
QF - автоматический выключатель 40...50А
QS - вводной выключатель
SB - кнопка “Аварийный СТОП”
T - трансформатор цепи управления 0,1кВА - 380/24В
YA1 - электромагнитный клапан управления 230VAC
YA2 - электромагнитный клапан сброса 24VAC