REMEZA
AIR COMPRESSORS

"EN"

Compressor units
ВК10
Catalogue of details and assembly units

"DE"

Kompressoranlagen
ВК10
Ersatzteilkatalog und Montageübersicht

"RU"

Установки компрессорные
ВК10
Каталог деталей и сборочных единиц

3335.00.00.000-01
Rev. 0-03.2010

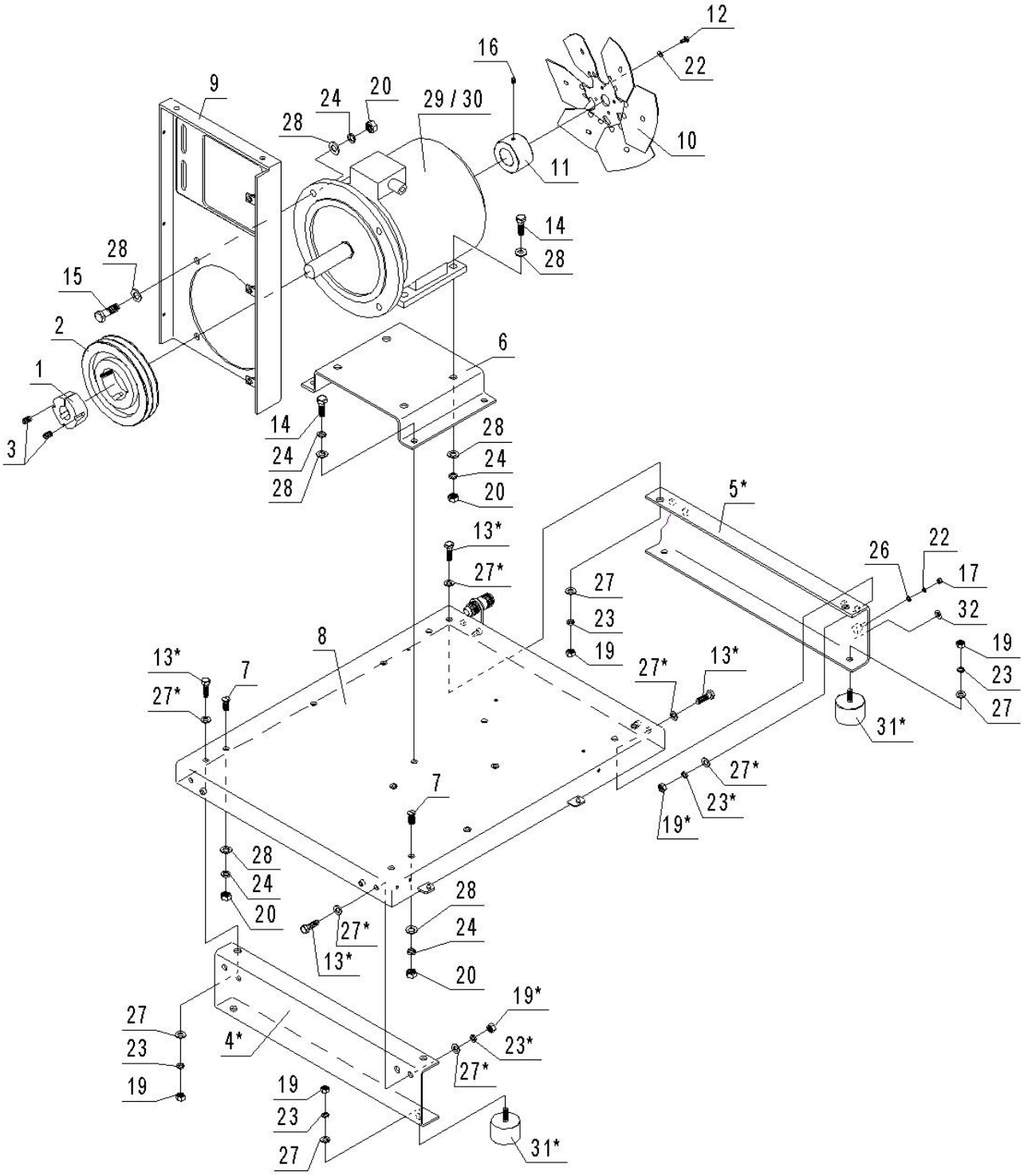
12
22
16
9
24
20
29 / 30
28
10
11
14
28
28
15
2
6
1
3
14
24
28
28
24
20
5*
13*
27*
26
22
17
27
23
19
32
19
23
27
8
13*
27*
7
27*
13*
31*
7
27*
23*
19*
28
24
20
28
24
20
27*
13*
19*
23*
27*
27
23
19
4*
19
23
27
31*

Pos./ Pos./ Поз.	Code / Art.-Nr. / Код	Item	Bezeichnung	Наименование	Quantity / Anzahl / Количество		
					BK10-8; BK10-8-270; BK10-8-500D	BK10-10; BK10-10-270; BK10-10-500D	BK10-15; BK10-15-270; BK7-15-500D
1	3301.00.15.001-06	Adapter	Nabe	Ступица	1		
2	3301.00.15.003	Drive pulley	Scheibe	Шкив	-	-	1
	3301.00.15.003-01	Drive pulley	Scheibe	Шкив	-	1	-
	3301.00.15.003-02	Drive pulley	Scheibe	Шкив	1	-	-
3	3301.00.15.004-01	Screw	Schraube	Винт	2		
4*	3307.00.00.017	Arm	Stütze	Опора	1		
5*	3307.00.15.000	Arm	Stütze	Опора	1		
6	3314.00.00.001-01	Platform	Befestigungsplatt-form	Площадка	1		
7	3314.00.00.002	Stopper	Blindverschluss	Заглушка M12	2		
8	3314.00.01.000	Platform	Befestigungsplatt-form	Платформа	1		
9	3314.00.02.000-01	Plate	Halterung	Плита	1		
10	3314.00.03.010	Fan	Lüfter	Крыльчатка	1		
11	3314.00.03.002	Adapter	Adapter	Ступица вентилятора	1		
12	-	Bolt	Schraube	Болт М6-6g х 16.58.А.019 ГОСТ 7805	14		
13*	-	Bolt	Schraube	Болт М10-6g х 35.58.А.019 ГОСТ 7805	8		
14	-	Bolt	Schraube	Болт М12-6g х 35.58.А.019 ГОСТ 7805	8		
15	-	Bolt	Schraube	Болт М12-6g х 45.58.А.019 ГОСТ 7805	4		
16	-	Screw	Schraube	Винт М8-6gх16.58.019 ГОСТ 8878	1		
17	-	Nut	Mutter	Гайка М6-6Н.5.А.019 ГОСТ 5927	11		
18	-	Nut	Mutter	Гайка М8-6Н.5.А.019 ГОСТ 5927	6		
19	-	Nut	Mutter	Гайка М10-6Н.5.А.019 ГОСТ 5927	14		
20	-	Nut	Mutter	Гайка М12-6Н.5.А.019 ГОСТ 5927	10		
21							
22	-	Washer	Scheibe	Шайба 6.65Г.019 ГОСТ 6402	30		
23	-	Washer	Scheibe	Шайба 10.65Г.019 ГОСТ 6402	20		
24	-	Washer	Scheibe	Шайба 12.65Г.019 ГОСТ 6402	14		
25							
26	-	Washer	Scheibe	Шайба А.6.01.10кп.019 ГОСТ 11371	22		
27	-	Washer	Scheibe	Шайба А.10.01.10кп.019 ГОСТ 11371	26		
28	-	Washer	Scheibe	Шайба А.12.01.10кп.019 ГОСТ 11371	22		
29	4043300707	Electric motor	Elektromotor	Электродвигатель АИР112М2 У3 IM2081, 400/690 В, 7,5 кВт	1		
30	4042300700	-	-	Электродвигатель АИР112М2 У3 IM2081, 380 В, 7,5 кВт	1		
31*	4290604000	Resilient support	Vibrationslager	Виброопора 2М6040	4		
32	4381002100	Label	Aufkleber	Знак заземления 10	1		
33							
34							
35							

"EN"	**Note -** The positions marked with "*", in BK10-8-270, BK10-8-500D, BK10-10-270, BK10-10-500D, BK10-15-270 and BK10-15-500D versions are not used.
"DE"	**Anmerkung** - Positionen, die bei den Modellen BK10-8-270, BK10-8-500D, BK10-10-270, BK10-10-500D, BK10-15-270 und BK10-15-500D mit "*" markiert sind, werden nicht benötigt.
"RU"	**Примечание -** Позиции, отмеченные "*", в исполнениях BK10-8-270, BK10-8-500Д, BK10-10-270, BK10-10-500Д, BK10-15-270 и BK10-15-500Д не применяются.

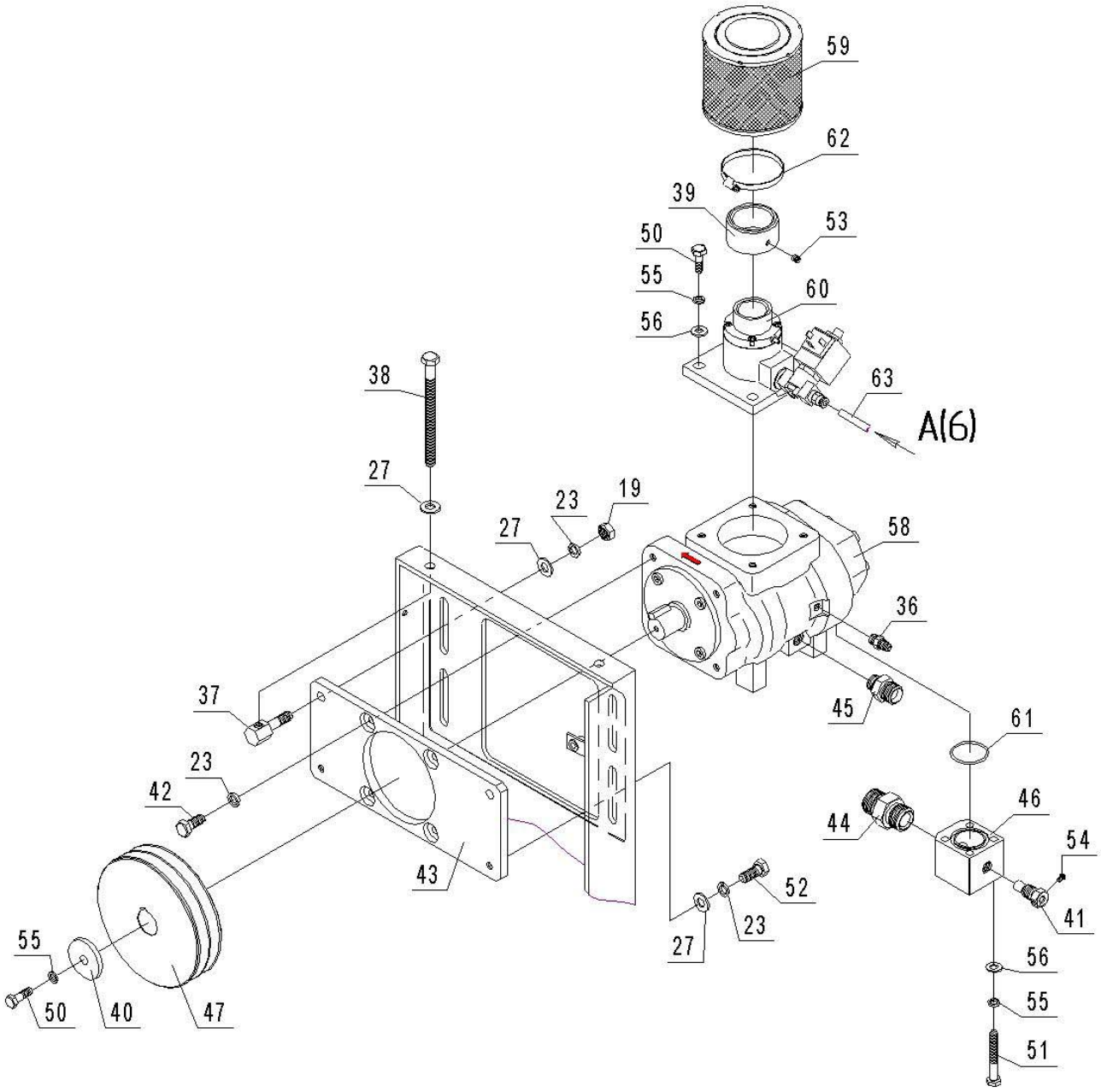
59
62
39
53
50
55
60
56
38
63
A(6)
27
23
19
27
58
36
37
45
61
23
42
46
44
54
43
52
41
27
23
56
55
50
40
47
55
51

Pos./ Pos./ Поз.	Code / Art.-Nr. / Код	Item	Bezeichnung	Наименование	Quantity / Anzahl / Количество		
					ВК10-8; ВК10-8-270; ВК10-8-500D	ВК10-10; ВК10-10-270; ВК10-10-500D	ВК10-15; ВК10-15-270; ВК7-15-500D
36	3304.00.00.025	Adapter	Adapter	Наконечник 1/8н х 1/8н	1		
37	3314.00.00.004	Stop block	Stütze	Упор	2		
38	3314.00.00.005	Screw	Schraube	Винт	2		
39	3314.00.00.009	Adapter	Adapter	Переходник Ф.В.	1		
40	3322.00.04.006	Washer	Scheibe	Шайба	1		
41	3318.00.00.013	Temperature-sensitive element case	Halterung des Thermosensors	Корпус термодатчика	1		
42	3334.00.00.001	Bolt	Schraube	Болт	4		
43	3334.00.00.003	Plate	Abdeckung	Ползун	1		
44	3334.00.00.004	Adapter	Adapter	Переходник М24х1,5 х 3/4н	1		
45	3334.00.00.005	Adapter	Adapter	Переходник 3/8н х 1/2ш	1		
46	3334.00.00.011	Adapter	Flansch	Фланец	1		
47	3334.00.00.017-01	Driven pulley	Antriebsscheibe	Шкив	1	1	-
	3334.00.00.017-02	Driven pulley	Antriebsscheibe	Шкив	-	-	1
48							
49							
50	-	Bolt	Schraube	Болт М8-6g х 25.58.А.019 ГОСТ 7805	5		
51	-	Bolt	Schraube	Болт М8-6g х 60.58.А.019 ГОСТ 7805	4		
52	-	Bolt	Schraube	Болт М10-6g х 20.58.А.019 ГОСТ 7805	2		
53	-	Screw	Schraube	Винт В.М6-6g х 10.14Н.013 ГОСТ 1476	1		
54	-	Screw	Schraube	Винт М4-6g х 7.58.А.016 ГОСТ 1491	1		
55	-	Washer	Scheibe	Шайба 8.65Г.019 ГОСТ 6402	18		
56	-	Washer	Scheibe	Шайба А.8.01.10кп.019 ГОСТ 11371	23		
57							
58	4031000120	Screw block	Schraubenblock	Блок винтовой	1		
59	4092100100	Air filter	Luftfilter	Фильтр воздушный	1		
60	4180100100	Suction valve	Ventil	Клапан всасывающий	1		
61	4272001903	O-ring	O-Ring	Кольцо 036-040-25-2-4 ГОСТ 9833	1		
62	4341007000	Collar	Klemme	Хомут 50-70	1		
63	4490600000	Tube Rilsan	Schlauch Rilsan	Трубка Rilsan 6х1			
64							
65							
71							
72							
73							
74							
75							

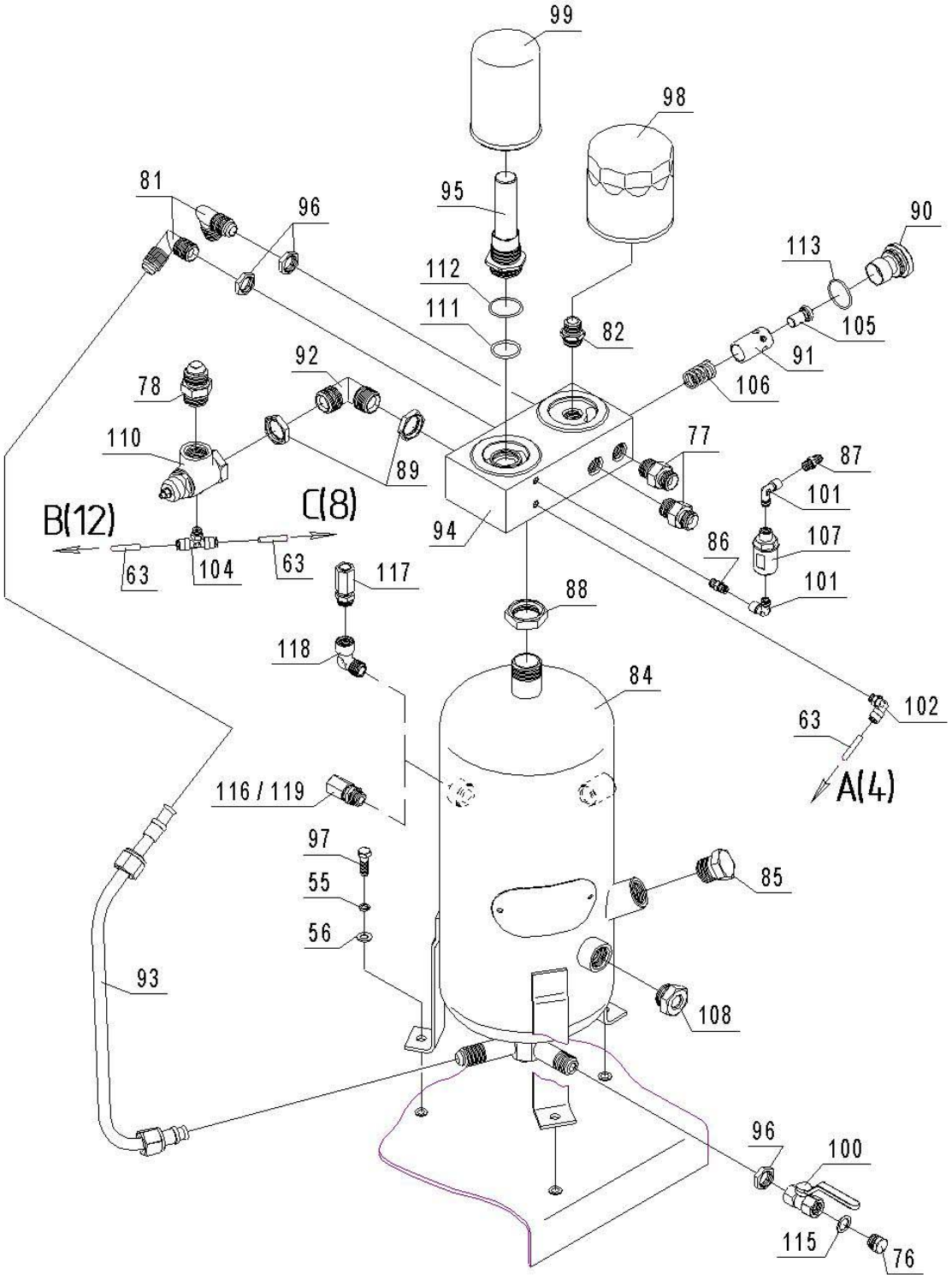
99
98
81
96
95
90
113
112
111
82
105
91
106
92
78
110
89
77
87
101
B(12)
C(8)
94
86
107
63
104
63
117
101
88
118
84
102
63
A(4)
116 / 119
97
55
56
85
93
108
96
100
115
76

Pos./ Pos./ Поз.	Code / Art.-Nr. / Код	Item	Bezeichnung	Наименование	Quantity / Anzahl / Количество		
					ВК10-8; ВК10-8-270; ВК10-8-500D	ВК10-10; ВК10-10-270; ВК10-10-500D	ВК10-15; ВК10-15-270; ВК7-15-500D
76	4151504301	Stopper	Blindverschluss	Заглушка 1/2	1		
77	3322.00.04.003	Adapter	Adapter	Переходник 1/2н х 1/2шл	2		
78	3301.00.00.031-01	Adapter	Adapter	Переходник	1		
79							
80							
81	3302.00.00.024-01	Square	Winkelrohr	Угольник 1/2 х 1/2	4		
82	3302.00.06.002	Adapter	Adapter	Переходник 1/2 х 3/4-16UNF	1		
83							
84	3303.00.04.100	Oil separator	Ölabscheider	Корпус	1		
85	4151505302	Stopper	Blindverschluss	Заглушка 3/4	1		
86	3304.00.00.023	Adapter	Adapter	Переходник 1/8н х 1/8н	1		
87	3304.00.00.025	Adapter	Adapter	Наконечник 1/8н х 1/8н	1		
88	3304.00.00.088	Lock nut	Mutter	Контргайка 1	1		
89	3304.00.00.088-Э	Lock nut	Mutter	Контргайка 3/4	2		
90	3304.00.35.103	Stopper	Blindverschluss	Пробка	1		
91	3304.00.35.104	Insert	Einschub	Вставка	1		
92	3304.00.77.000	Square	Winkelrohr	Угольник 3/4 х 3/4	1		
93	3334.00.01.000	Oil pipe	Ölleitung	Маслопровод	1		
94	3314.00.06.001-01	Thermostat case	Halter Thermosta-ten	Корпус блока фильтров	1		
95	3314.00.06.010-01	Air pipe	Luftleitung	Воздухопровод	1		
96	3318.00.06.002	Nut	Mutter	Гайка 1/2	5		
97	-	Bolt	Schraube	Болт М8-6g х 28.58.А.019 ГОСТ 7805	9		
98	4052202003	Oil filter	Ölfilter	Фильтр масляный	1		
99	4060400100	Filter-oil separator	Ölabscheiderfilter-	Фильтр-маслоотделитель	1		
100	4111224000	Ball crane	Kran	Кран шаровый	1		
101	4150201000	Square	Winkelrohr	Угольник L-M-F-1/8	2		
102	4170600600	Fitting	L-Verbindung	Соединение А-L-6-1/8-ПВ	1		
103							
104	4171000600	Fitting	T-Verbindung	Соединение А-Т-6-1/8-ПВ	1		
105	4202071012	Thermostat valve	Thermostatventil	Клапан термостата	1		
106	4202071022	Spring	Feder	Пружина	1		
107	4210000700	Oil return visualizer	Anzeige Rückgabe des Öls	Визуализатор возврата масла	1		
108	4220161510	Oil indicator	Sichtluke	Маслоуказатель	1		
109							
110	4262100102	Minimum pressure valve	Minimaldruckventil	Клапан минимального давления	1		
111	4272000100	O-ring	O-Ring	Кольцо 020-025-30-2-4 ГОСТ 9833	1		
112	4272000200	O-ring	O-Ring	Кольцо 025-030-30-2-4 ГОСТ 9833	1		
113	4272000300	O-ring	O-Ring	Кольцо 030-036-36-2-4 ГОСТ 9833	1		
114							
115	4400301003	Copper washer	Scheibe	Шайба медная 1/2	1		
116	4254150202	Safety valve	Sicherheitsventil	Клапан предохранительный	1	1	-
117	4254170202	Safety valve	Sicherheitsventil	Клапан предохранительный	-	-	1
118	4150203000	Square	L-Vereinigung	Угольник L-M-F-3/8	-	-	1
119	4251160202	-	-	Клапан предохранительный	1		
120							

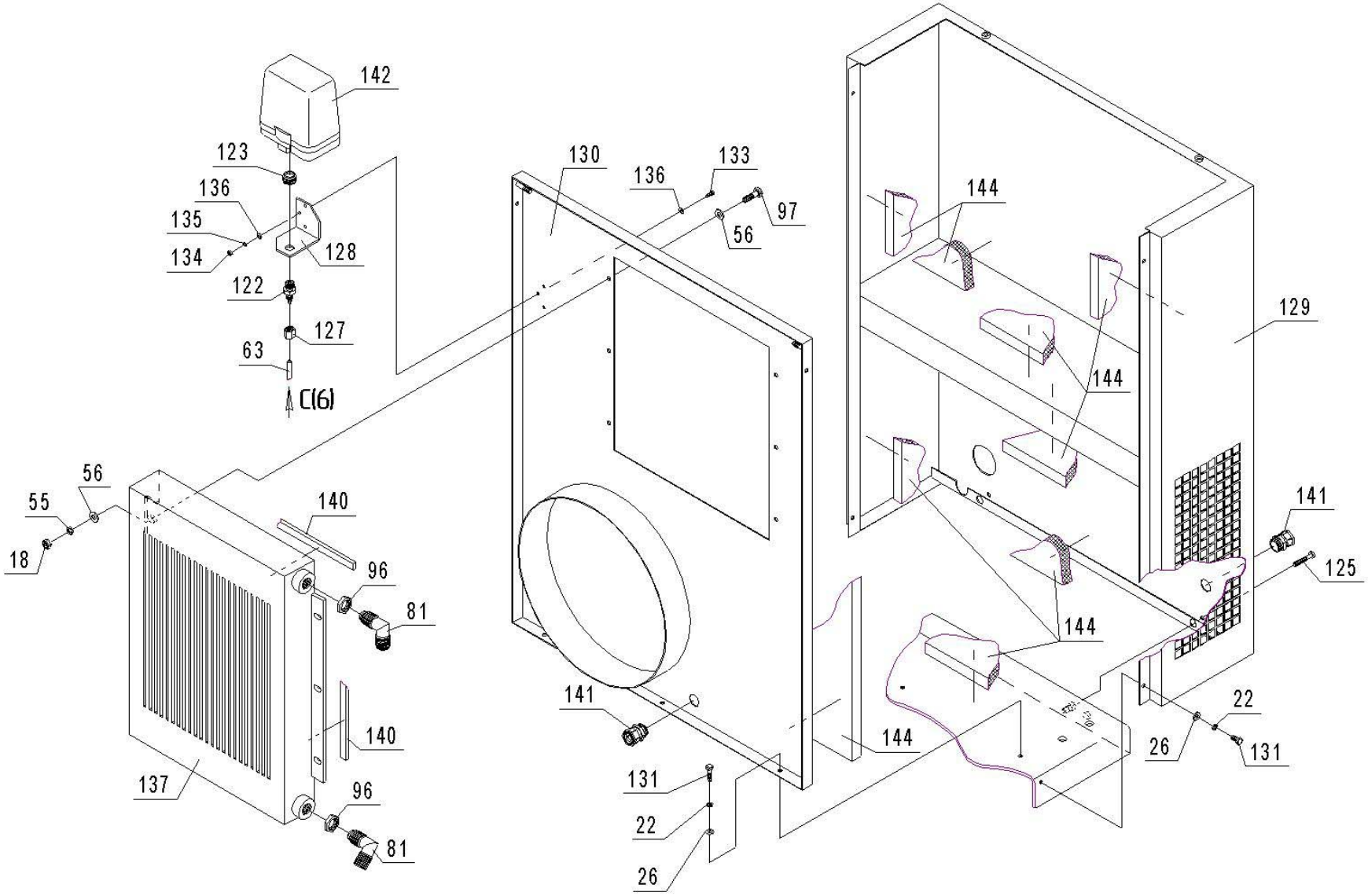
142
123
136
135
134
128
122
127
63
C(6)
130
136
133
97
56
144
129
144
144
56
55
18
140
96
81
140
137
96
81
141
131
22
26
141
125
22
26
131

Pos./ Pos./ Поз.	Code / Art.-Nr. / Код	Item	Bezeichnung	Наименование	Quantity / Anzahl / Количество		
					BK10-8; BK10-8-270; BK10-8-500D	BK10-10; BK10-10-270; BK10-10-500D	BK10-15; BK10-15-270; BK7-15-500D
121							
122	3301.00.00.017	Adapter	Adapter	Переходник	1		
123	3318.00.00.003	Nut	Mutter	Гайка	1		
124							
125	4400101002	Screw	Schraube	Винт М6х40 DIN 738	8		
126							
127	3304.00.23.002	Nut	Mutter	Гайка	2		
128	3307.00.00.005	Arm	Träger	Кронштейн	1		
129	3314.00.09.000	Back panel	Abdeckung	Стенка задняя	1		
130	3335.00.16.000	Internal panel	Abdeckung	Стенка внутренняя	1		
131	-	Bolt	Schraube	Болт М6-6g х 14.58.А.019 ГОСТ 7805	7		
132							
133	-	Screw	Schraube	Винт М4-6g х 16.58.А.016 ГОСТ 1491	3		
134	-	Nut	Mutter	Гайка М4-6Н.5.А.016 ГОСТ 5927	3		
135	-	Washer	Scheibe	Шайба 4.65Г.016 ГОСТ 6402	3		
136	-	Washer	Scheibe	Шайба А.4.01.10кп.016 ГОСТ 11371	6		
137	4104000800	Radiator	Kühlkörper	Радиатор	1		
138							
139							
140	4273000304	Sealant	Distanzstück	Уплотнитель 10х5			
141	488113XXX0	Cable input	Kabel	Ввод кабельный Pg13,5	5		
142	4990161023	Pressure relay	Druckrelais	Прессостат	1		
143							
144	-	Noise isolation	Schalldämmung	Звукоизоляция			
145							
146							
147							
148							
149							
150							
151							
152							
153							
154							
155							

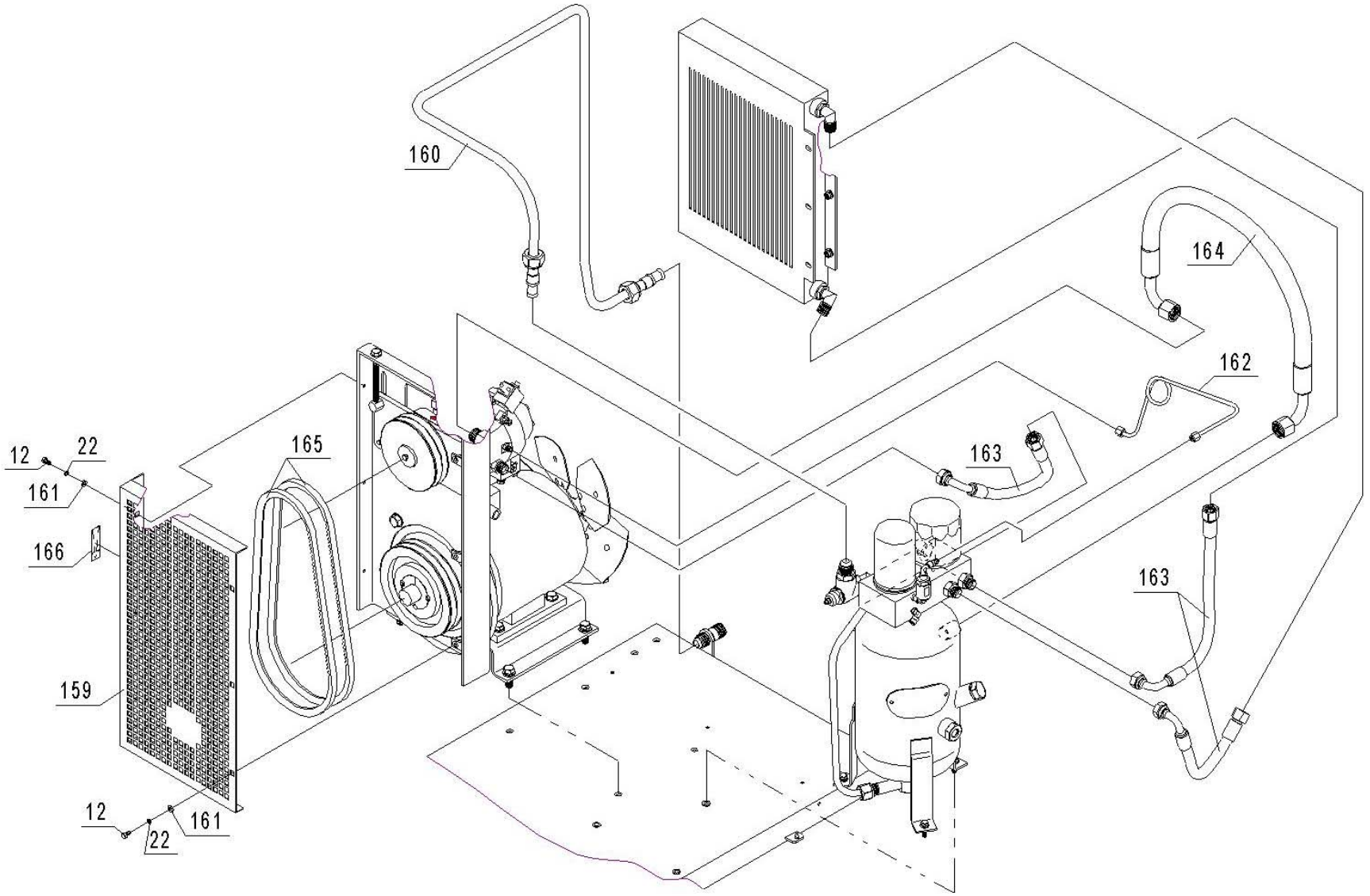
160
164
162
163
163
165
12
22
161
166
159
12
22
161

Pos./ Pos./ Поз.	Code / Art.-Nr. / Код	Item	Bezeichnung	Наименование	Quantity / Anzahl / Количество		
					BK10-8; BK10-8-270; BK10-8-500D	BK10-10; BK10-10-270; BK10-10-500D	BK10-15; BK10-15-270; BK7-15-500D
156							
157							
158							
159	3314.00.05.000	Protection	Schutzgitter	Ограждение		1	
160	3335.00.18.000	Air pipe	Luftkanal	Воздухопровод		1	
161	-	Washer	Scheibe	Шайба А6.01.10кп.019 ГОСТ 6958		6	
162	3334.00.02.000	Oil pipe	Ölleitung	Маслопровод		1	
163	4193032002	Sleeve	Rohr	Рукав РВД12.EQU.1/2.400.60°.0°-90°		3	
164	4194044002	Sleeve	Rohr	Рукав РВД16.EQU.3/4.720.60°.90°-90°/90°		1	
165	4302104203	Belt	Riemen	Ремень XPA 1060	-	2	2
	4302104403	Belt	Riemen	Ремень XPA 1107	2	-	-
166	4381003500	Label	Aufkleber	Наклейка "Указатель"		1	
167							
168							
169							
170							
171							
172							
173							
174							
175							
176							
177							
178							
179							
180							
181							
182							
183							
184							
185							

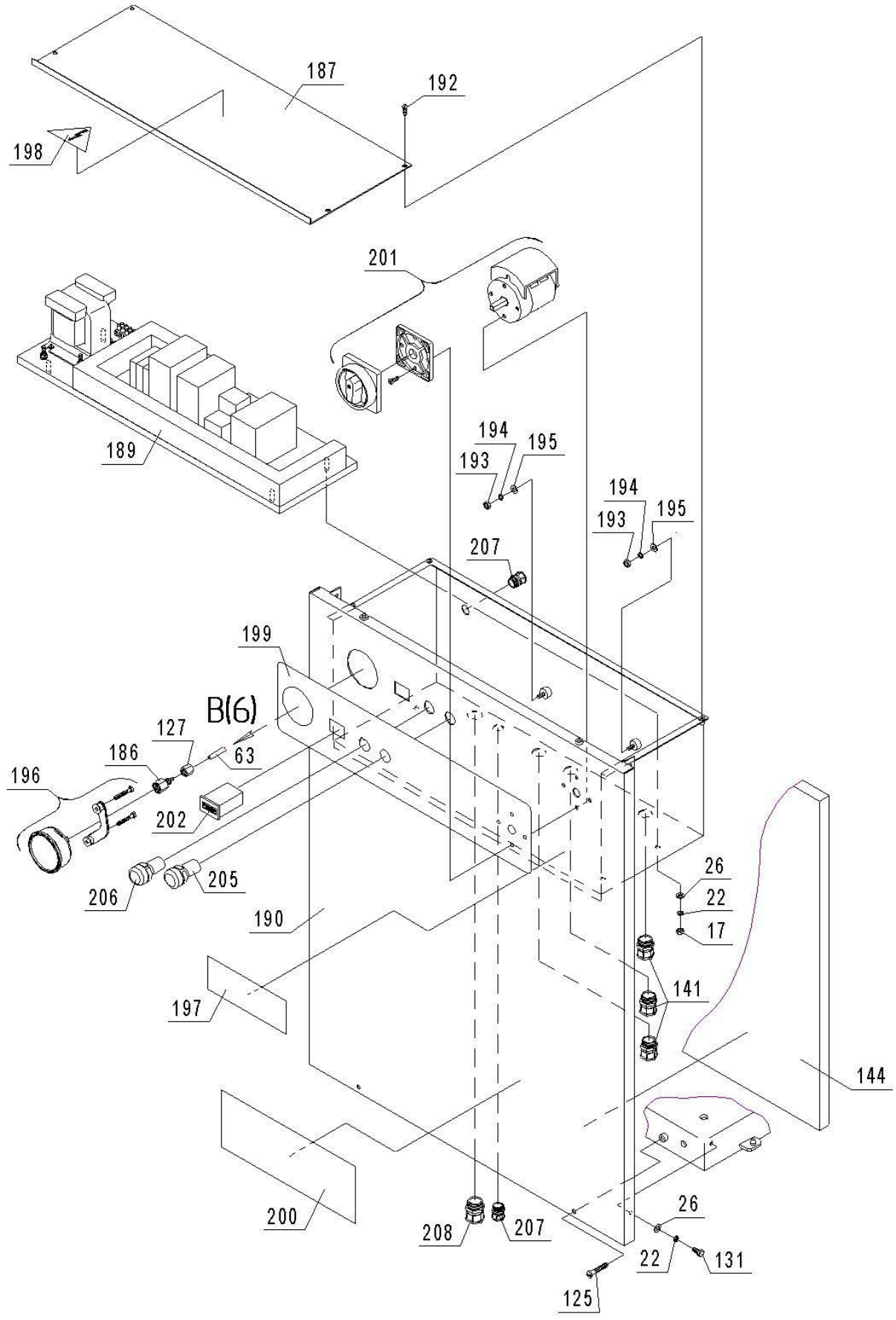
187
192
198
201
189
194
195
193
194
195
193
207
199
B(6)
127
186
63
196
202
206
205
190
197
26
22
17
141
144
200
208
207
26
22
131
125

Pos./ Pos./ Поз.	Code / Art.-Nr. / Код	Item	Bezeichnung	Наименование	Quantity / Anzahl / Количество		
					ВК10-8; ВК10-8-270; ВК10-8-500D	ВК10-10; ВК10-10-270; ВК10-10-500D	ВК10-15; ВК10-15-270; ВК7-15-500D
186	3301.00.00.011	Adapter	Adapter	Наконечник	1		
187	3307.00.00.002	Panel	Abdeckung	Крышка	1		
188							
189	3314.00.17.000	Plane	Platte	Плата монтажная	1		
190	3335.00.07.000	Front panel	Abdeckung	Стенка передняя	1		
191							
192	-	Screw	Schraube	Винт М5-6g х 13.58.А.019 ГОСТ 1491	4		
193	-	Nut	Mutter	Гайка М5-6Н.5.А.019 ГОСТ 5927	2		
194	-	Washer	Scheibe	Шайба 5.65Г.019 ГОСТ 6402	2		
195	-	Washer	Scheibe	Шайба А.5.01.10кп.019 ГОСТ 11371	2		
196	4142401610	Manometer	Manometer	Манометр МГ63-1/4-Т(0-16)-2,5	1	1	-
	4142402510	Manometer	Manometer	Манометр МГ63-1/4-Т(0-25)-2,5	-	-	1
197	4381000100	Label “Safety symbols”	Aufkleber	Этикетка "Знаки безопасности"	1		
198	4381002200	Label	Aufkleber	Предупредительный знак	1		
199	4381003300	Label	Aufkleber	Наклейка "панель управления ВК20Е"	1		
200	4381008200	Label	Aufkleber	Наклейка "ВК10"	1		
201	-	Mains switch	Netzschalter	Выключатель вводной	1		
202	4770007X00	Register of operating hours	Betriebsstundenzähler	Счетчик часов работы taxxo 612 (FWZ36K)	1		
203							
204							
205	4806222316	LED	Signallampe	Аппаратура сигнальная LAY5.XB2-164 красного цвета	1		
206	4806222346	LED	Signallampe	Аппаратура сигнальная LAY5.XB2-164 зеленого цвета	1		
207	488109XXX0	Cable input	Kabel	Ввод кабельный Pg 9	2		
208	488116XXX0	Cable input	Kabel	Ввод кабельный Pg 16	1		
209							
210							
211							
212							
213							
214							
215							

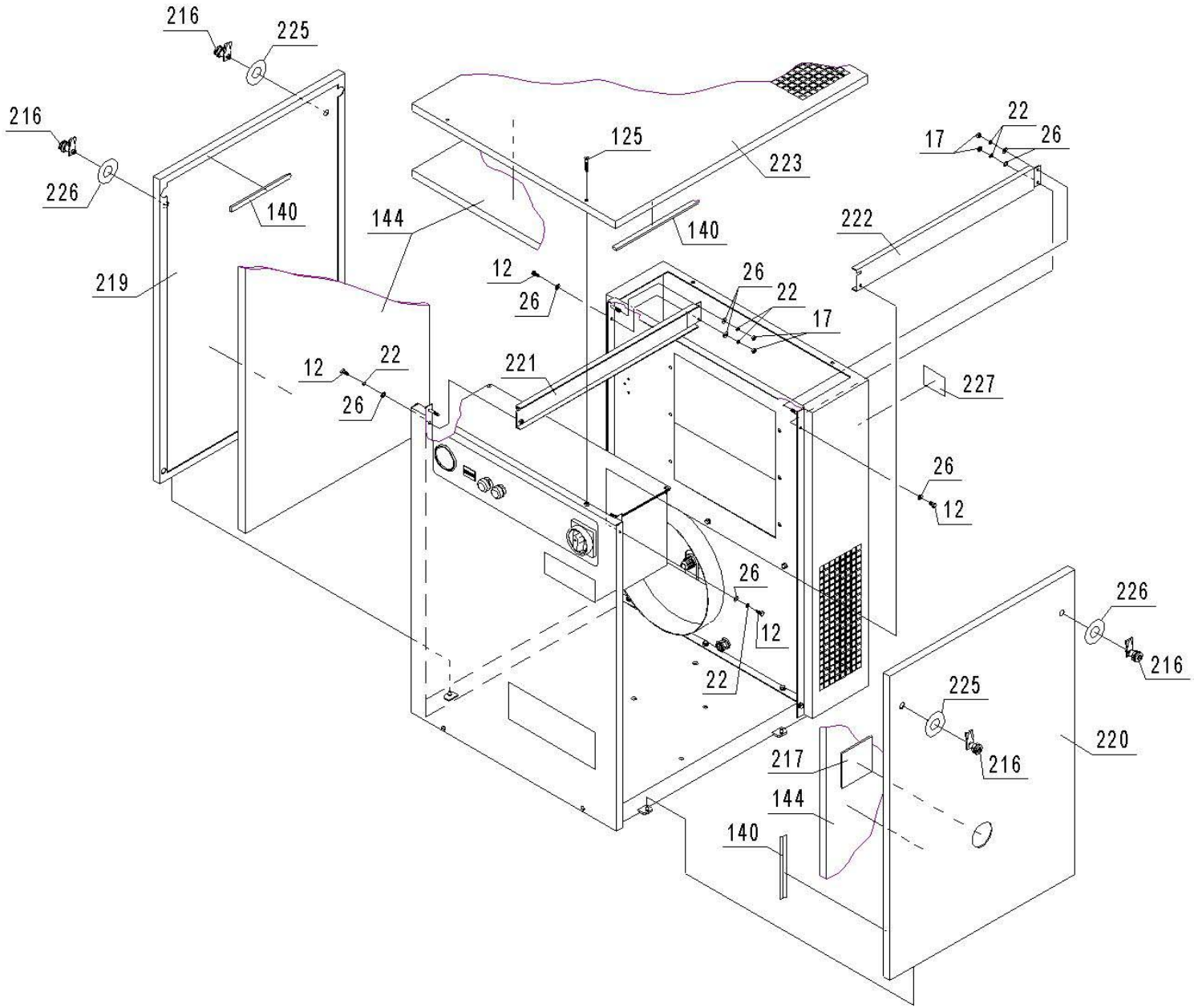
216
225
216
226
140
144
125
223
140
22
17
26
222
219
12
26
26
22
17
12
22
26
221
227
26
12
26
12
22
226
216
225
216
220
217
144
140

Pos./ Pos./ Поз.	Code / Art.-Nr. / Код	Item	Bezeichnung	Наименование	Quantity / Anzahl / Количество		
					BK10-8; BK10-8-270; BK10-8-500D	BK10-10; BK10-10-270; BK10-10-500D	BK10-15; BK10-15-270; BK7-15-500D
216	3304.00.14.100	Lock	Klinke	Защелка	4		
217	3307.00.08.002	Glass	Glas	Стекло	1		
218							
219	3314.00.08.001	Side panel	Abdeckung	Стенка боковая	1		
220	3314.00.08.001-01	Side panel	Abdeckung	Стенка боковая	1		
221	3314.00.11.000	Arm	Träger	Швеллер	1		
222	3314.00.11.000-01	Arm	Träger	Швеллер	1		
223	3314.00.13.001	Top panel	Abdeckung	Стенка верхняя	1		
224							
225	4381000700	Label	Aufkleber	Наклейка на замок левый	2		
226	4381000800	Label	Aufkleber	Наклейка на замок правый	2		
227	-	Label	Aufkleber	Табличка паспортная ВК10	1		
228							
229							
230							
231							
232							
233							
234							
235							
236							
237							
238							
239							
240							
241							
242							
243							
244							
245							

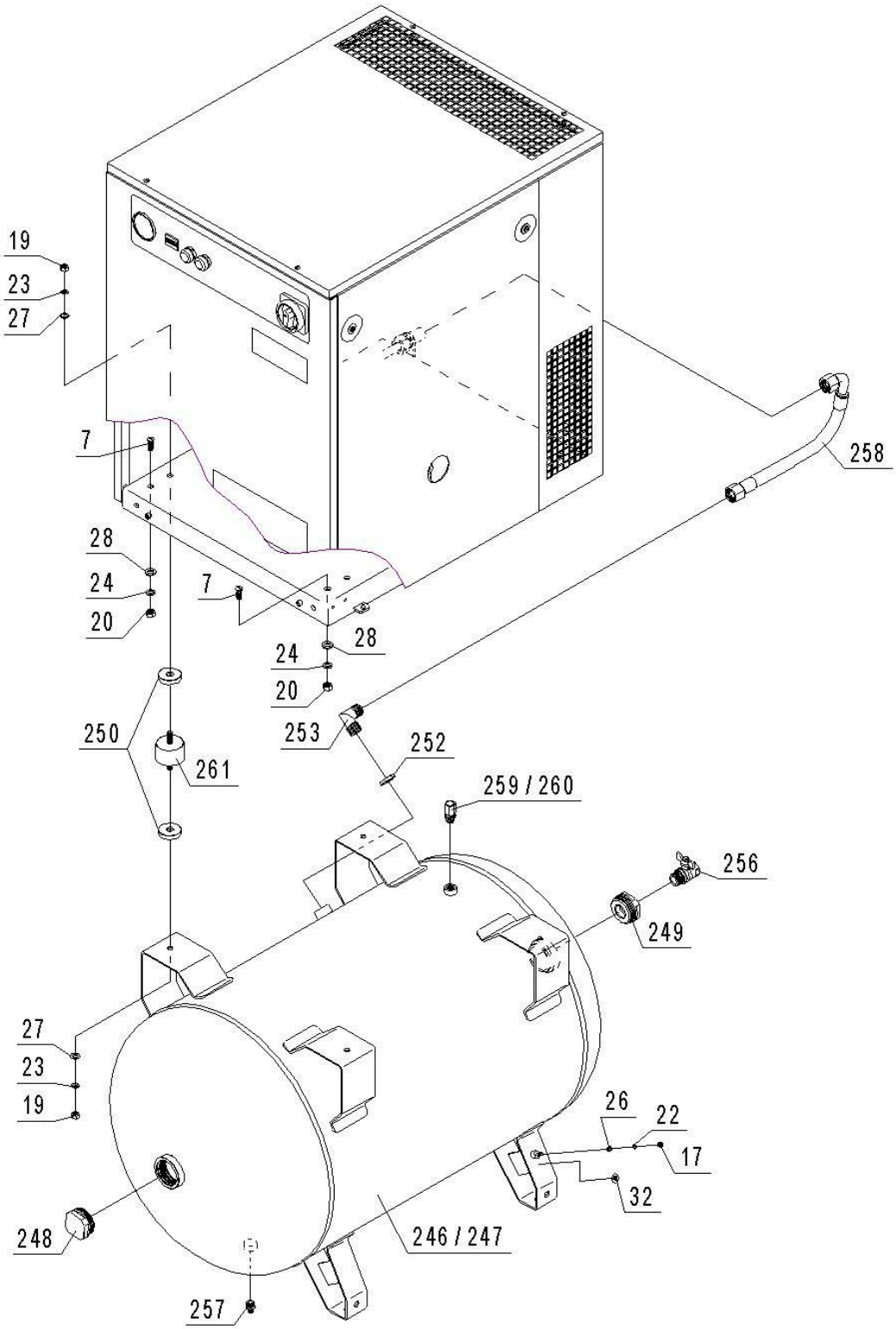
19
23
27
7
28
24
20
7
28
24
20
258
253
252
250
261
259 / 260
256
249
27
23
19
26
22
17
32
248
246 / 247
257

Pos./ Pos./ Поз.	Code / Art.-Nr. / Код	Item	Bezeichnung	Наименование	Quantity / Anzahl / Количество		
					BK10-8-270	BK10-10-270	BK10-15-270
246	4441001100	Receiver	Druckluftbehälter	Ресивер Р270	1	1	-
	4441001200	Receiver	Druckluftbehälter	Ресивер Р270	-	-	1
247	4441000600	-	-	Ресивер Р270	1	1	-
	4441000700	-	-	Ресивер Р270	-	-	1
248	4151509301	Stopper	Blindverschluss	Заглушка 2	1		
249	4151600304	Adapter	Adapter	Переходник 2н х 3/4в	1		
250	3302.00.00.007	Washer	Scheibe	Шайба	8		
251							
252	3304.00.00.088-Э	Lock nut	Mutter	Контргайка 3/4	1		
253	3304.00.77.000	Square	Winkelrohr	Угольник 3/4 х 3/4	1		
254							
255							
256	4111334000	Ball crane	Kran	Кран шаровый М-F-3/4	1		
257	4121001000	Condensate catcher	Kondensatableiter	Конденсатоотводчик Р-3/8	1		
258	4195042003	Sleeve	Rohr	Рукав РВД20.EQU.3/4.420.60°.0°-90°	1		
259	4254100202	Safety valve	Sicherheitsventil	Клапан предохранительный	1	1	-
	4254170202	Safety valve	Sicherheitsventil	Клапан предохранительный	-	-	1
260	4251110202	-	-	Клапан предохранительный	1	1	-
	4251160202	-	-	Клапан предохранительный	-	-	1
261	4290604000	Resilient support	Vibrationslager	Виброопора 2М6040	4		
262							
263							
264							
265							
266							
267							
268							
269							
270							
261							
262							
263							
264							
265							
266							
267							
268							
269							
270							

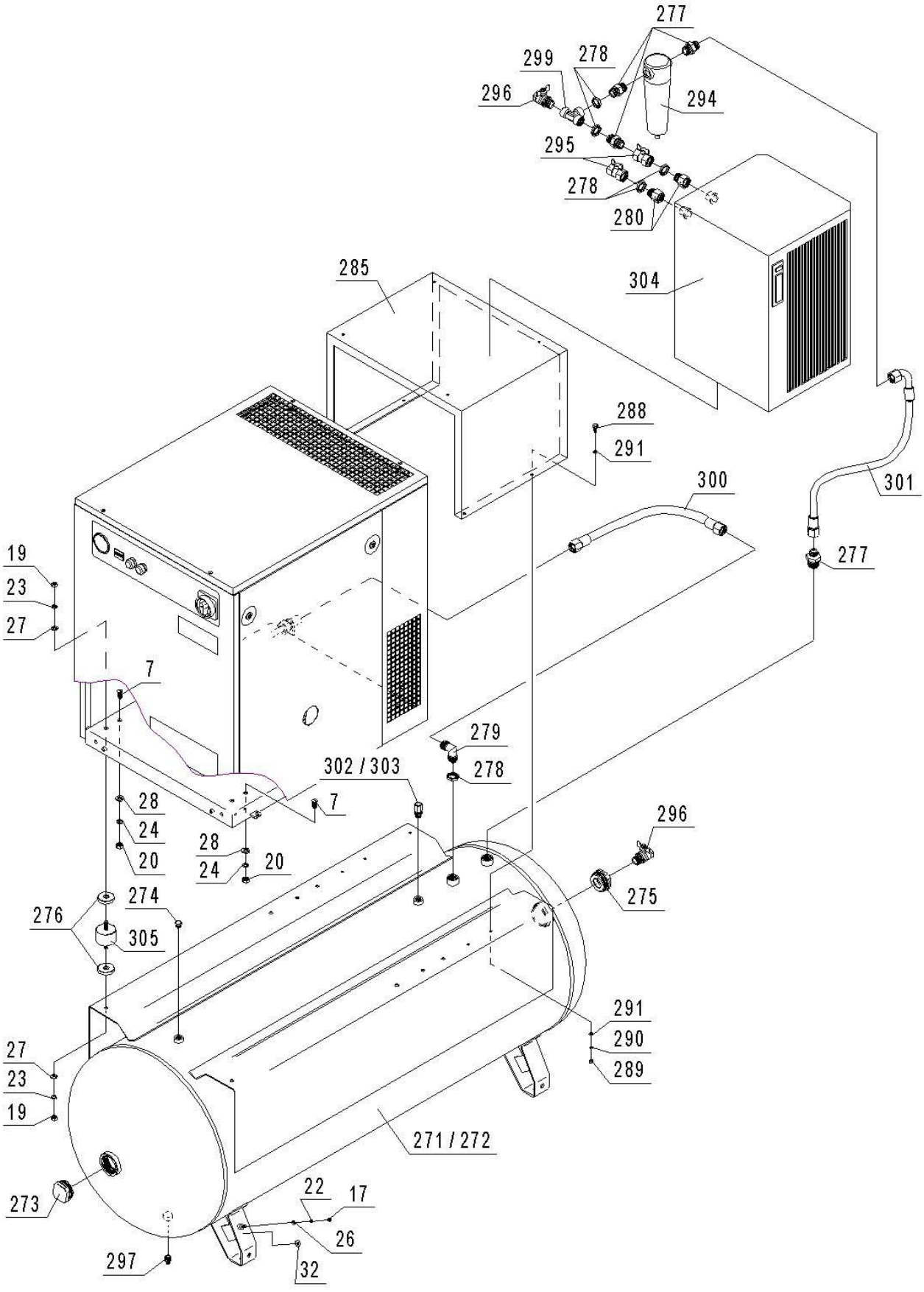
277
299
278
296
294
295
278
280
304
285
288
291
300
301
277
19
23
27
7
279
278
302 / 303
7
28
24
20
28
24
20
296
275
276
274
305
291
290
289
27
23
19
271 / 272
273
22
17
26
32
297

Pos./ Pos./ Поз.	Code / Art.-Nr. / Код	Item	Bezeichnung	Наименование	Quantity / Anzahl / Количество		
					BK10-8-500D	BK10-10-500D	BK10-15-500D
271	4441001000	Receiver	Druckluftbehälter	Ресивер Р500	1	1	-
	4441000900	Receiver	Druckluftbehälter	Ресивер Р500	-	-	1
272	4441000200	-	-	Ресивер Р500	1	1	-
	4441000300	-	-	Ресивер Р500	-	-	1
273	4151509301	Stopper	Blindverschluss	Заглушка 2	1		
274	4151503300	Stopper	Blindverschluss	Заглушка 3/8	1		
275	4151600304	Adapter	Adapter	Переходник 2н х 3/4в	1		
276	3302.00.00.007	Washer	Scheibe	Шайба	8		
277	3304.00.00.077	Adapter	Adapter	Переходник 3/4н х 3/4н	4		
278	3304.00.00.088-Э	Lock nut	Mutter	Контргайка 3/4	5		
279	3304.00.77.000	Square	Winkelrohr	Угольник 3/4 х 3/4	1		
280	3301.00.00.009	Adapter	Adapter	Переходник 3/4н х 3/4в	2		
281							
282							
283							
284							
285	3325.00.00.016-01	Arm	Träger	Подставка	1		
286							
287							
288	-	Bolt	Schraube	Болт М6-6g х 20.58.А.019 ГОСТ 7805	4		
289	-	Nut	Mutter	Гайка М6-6Н.5.А.019 ГОСТ 5927	4		
290	-	Washer	Scheibe	Шайба 6.65Г.019 ГОСТ 6402	4		
291	-	Washer	Scheibe	Шайба А.6.01.10кп.019 ГОСТ 11371	8		
292							
293							
294	4071010300	Moisture separator-filter	Filter-Separator	Фильтр-влагоотделитель	1		
295	4111234000	Ball crane	Kran	Кран шаровый F-F-3/4	2		
296	4111334000	Ball crane	Kran	Кран шаровый M-F-3/4	2		
297	4121001000	Condensate catcher	Kondensatableiter	Конденсатоотводчик Р-3/8	1		
298							
299	4150505000	Tee	T- Stück	Тройник T-F-F-F-3/4	1		
300	4195041002	Sleeve	Rohr	Рукав РВД20.EQU.3/4.550.60°	1		
301	4195042001	Sleeve	Rohr	Рукав РВД20.EQU.3/4.850.60°.0°-90°	1		
302	4254100202	Safety valve	Sicherheitsventil	Клапан предохранительный	1	1	-
	4254170202	Safety valve	Sicherheitsventil	Клапан предохранительный	-	-	1
303	4251110202	-	-	Клапан предохранительный	1	1	-
	4251160202	-	-	Клапан предохранительный	-	-	1
304	4320050002	Dryer	Kältetrockner	Осушитель воздуха	1		
305	4290604000	Resilient support	Vibrationslager	Виброопора 2М6040	4		
306							
307							
308							
309							
310							