Схема электрическая принципиальная КС 5

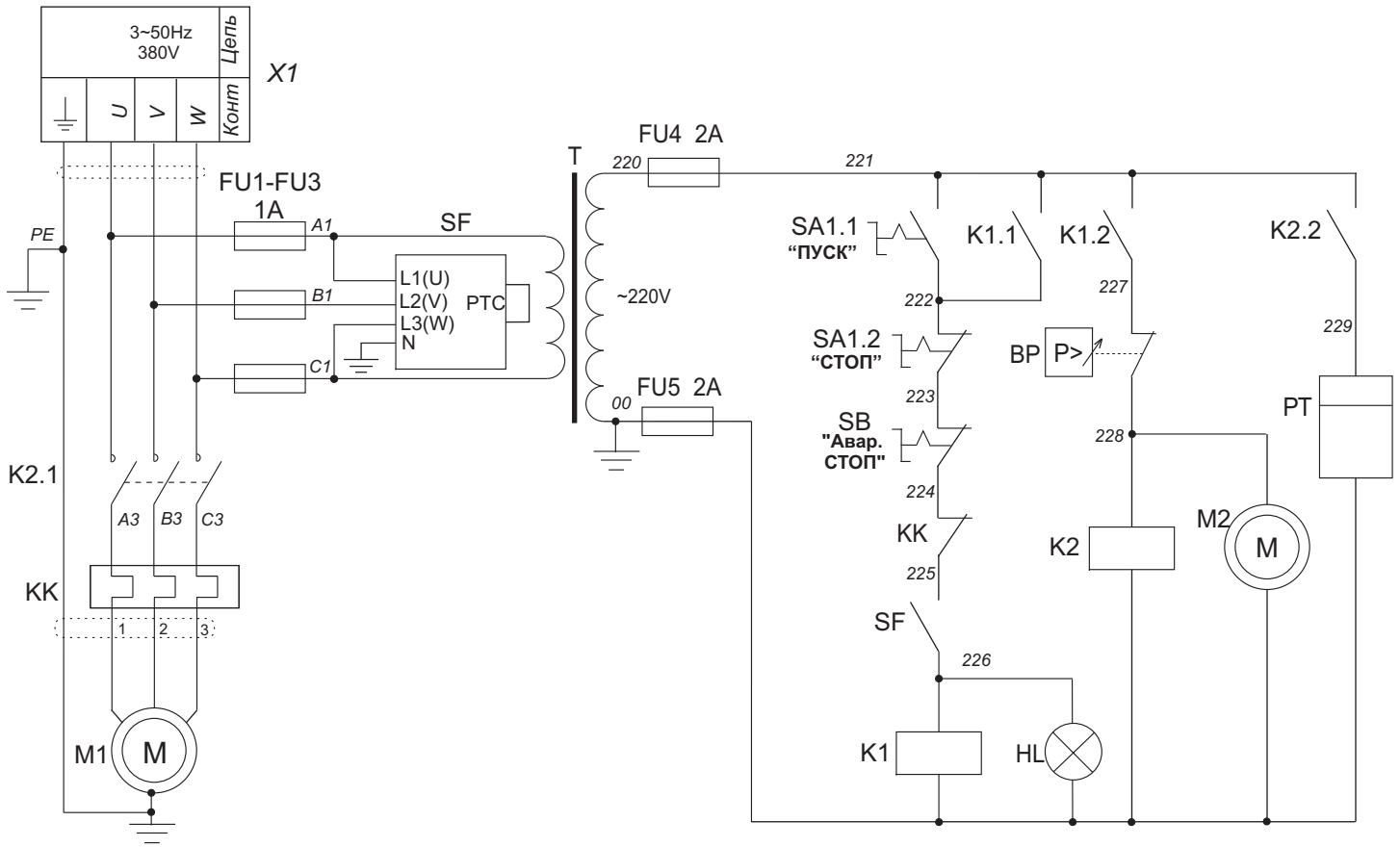

BP - датчик-реле давления
FU1- FU4 - предохранители цепи управления
HL - сигнализация "ВКЛЮЧЕНО"
K1 - реле включения компрессорной установки Uc=230VAC
K2 - магнитный контактор Uc=230VAC
KK - тепловое реле двигателя компрессора
M1 - электродвигатель привода компрессора
M2 - электродвигатель вентилятора
PT - счетчик времени Uc=230VAC
SA1 - кнопка пуск/стоп
SB - кнопка "АВАРИЙНЫЙ СТОП»
SF - реле контроля фаз
T - трансформатор 380V/220V