Схема электрическая принципиальная ВК40Р, ВК50Р, ВК60Р, ВК75Р исп. СЕ

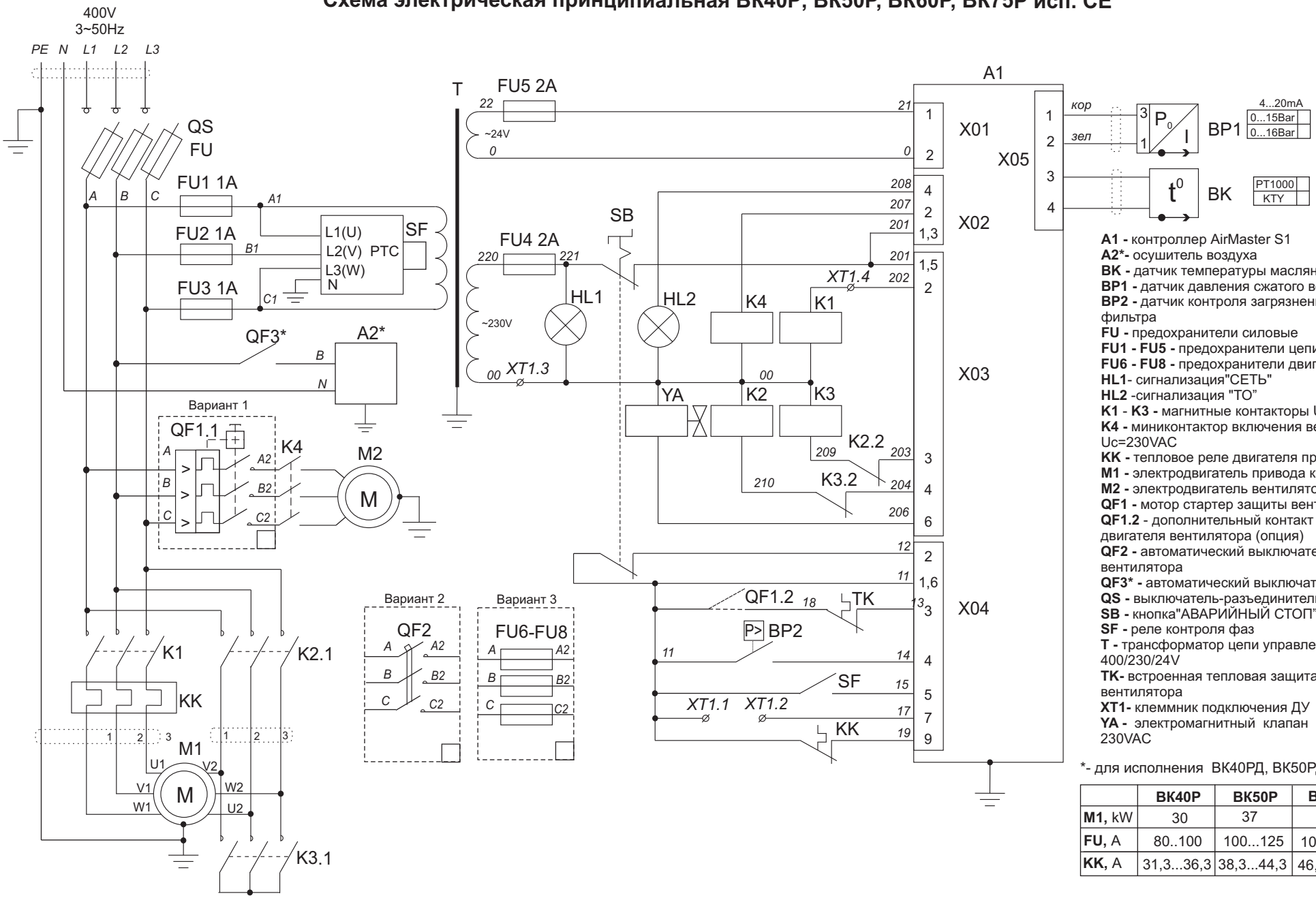

A1 - контроллер AirMaster S1
A2*- осушитель воздуха
BK - датчик температуры масляно-воздушной смеси
BP1 - датчик давления сжатого воздуха
BP2 - датчик контроля загрязненности воздушного фильтра
FU - предохранители силовые
FU1 - FU5 - предохранители цепи управления
FU6 - FU8 - предохранители двигателя вентилятора
HL1- сигнализация"СЕТЬ"
HL2 -сигнализация "ТО"
K1 - **K3 -** магнитные контакторы Uc=230VAC
K4 - миниконтактор включения вентилятора Uc=230VAC
KK - тепловое реле двигателя привода компрессора
M1 - электродвигатель привода компрессора
M2 - электродвигатель вентилятора
QF1 - мотор стартер защиты вентилятора
QF1.2 - дополнительный контакт мотор-стартера двигателя вентилятора (опция)
QF2 - автоматический выключатель двигателя вентилятора
QF3* - автоматический выключатель осушителя
QS - выключатель-разъединитель
SB - кнопка"АВАРИЙНЫЙ СТОП"
SF - реле контроля фаз
T - трансформатор цепи управления 0,16kVA - 400/230/24V
TK- встроенная тепловая защита двигателя вентилятора
XT1- клеммник подключения ДУ
YA - электромагнитный клапан управления 230VAC

*- для исполнения ВК40РД, ВК50РД, ВК60РД, ВК75РД

	ВК40Р	ВК50Р	ВК60Р	ВК75Р
M1, kW	30	37	45	55
FU, A	80..100	100...125	100...125	125...160
KK, A	31,3...36,3	38,3...44,3	46,4...53,4	56,8...65,8