Схема электрическая принципиальная ВК40Р ВС, ВК50Р ВС, ВК60Р ВС, ВК75Р ВС исп. CE

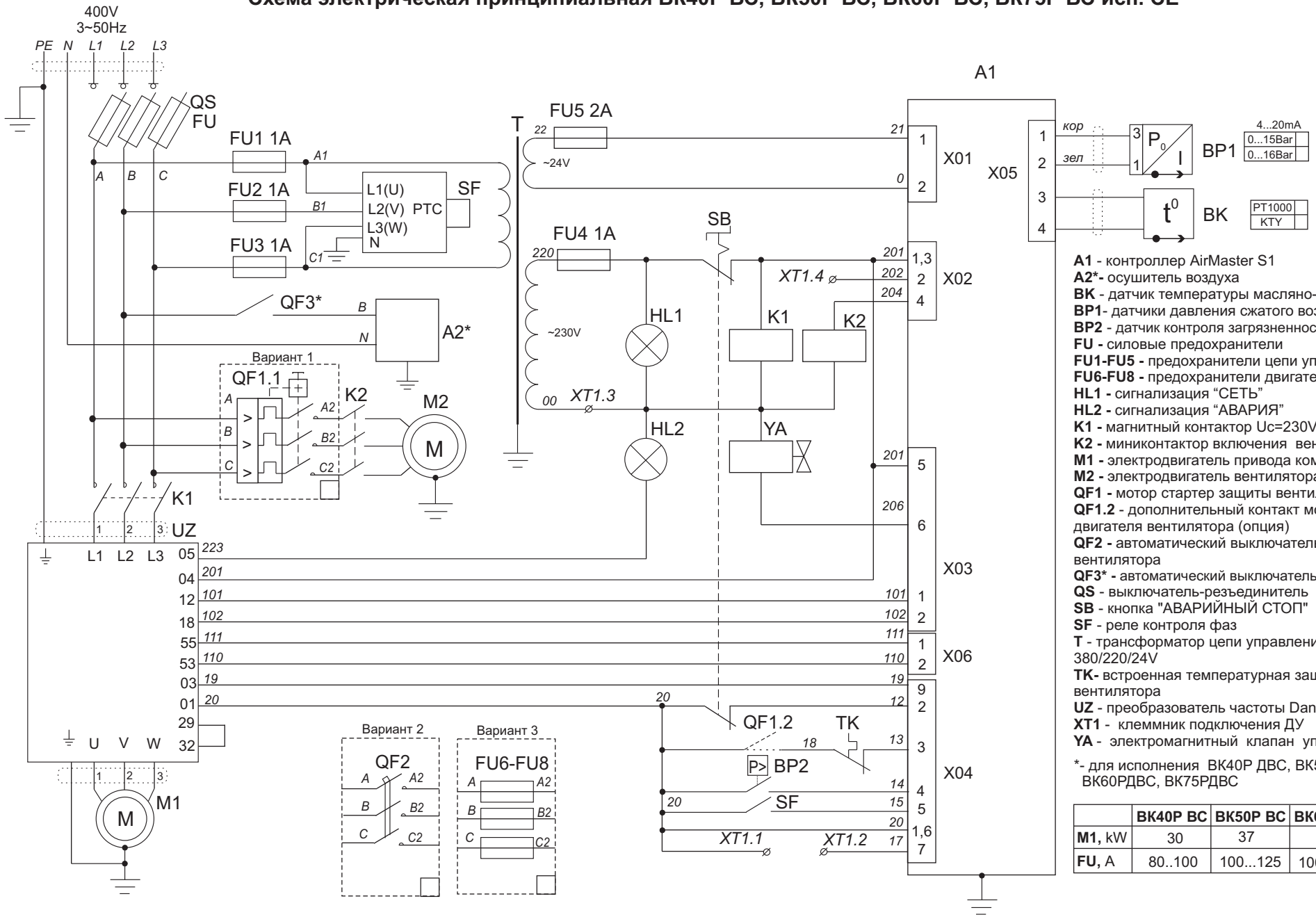

A1 - контроллер AirMaster S1
A2*- осушитель воздуха
BK - датчик температуры масляно-воздушной смеси
BP1- датчики давления сжатого воздуха
BP2 - датчик контроля загрязненности воздушного фильтра
FU - силовые предохранители
FU1-FU5 - предохранители цепи управления
FU6-FU8 - предохранители двигателя вентилятора
HL1 - сигнализация “СЕТЬ”
HL2 - сигнализация “АВАРИЯ”
K1 - магнитный контактор Uc=230VAC
K2 - миниконтактор включения вентилятора Uc=230VAC
M1 - электродвигатель привода компрессора
M2 - электродвигатель вентилятора
QF1 - мотор стартер защиты вентилятора
QF1.2 - дополнительный контакт мотор-стартера двигателя вентилятора (опция)
QF2 - автоматический выключатель двигателя вентилятора
QF3* - автоматический выключатель осушителя
QS - выключатель-резъединитель
SB - кнопка "АВАРИЙНЫЙ СТОП"
SF - реле контроля фаз
T - трансформатор цепи управления 0,1kVA - 380/220/24V
TK- встроенная температурная защита двигателя вентилятора
UZ - преобразователь частоты Danfoss FC302
XT1 - клеммник подключения ДУ
YA - электромагнитный клапан управления 230VAC

*- для исполнения ВК40Р ДВС, ВК50Р ДВС, ВК60РДВС, ВК75РДВС

	ВК40Р ВС	ВК50Р ВС	ВК60Р ВС	ВК75Р ВС
M1, kW	30	37	45	55
FU, A	80..100	100...125	100...125	125...160