Схема электрическая принципиальная BP 20-40

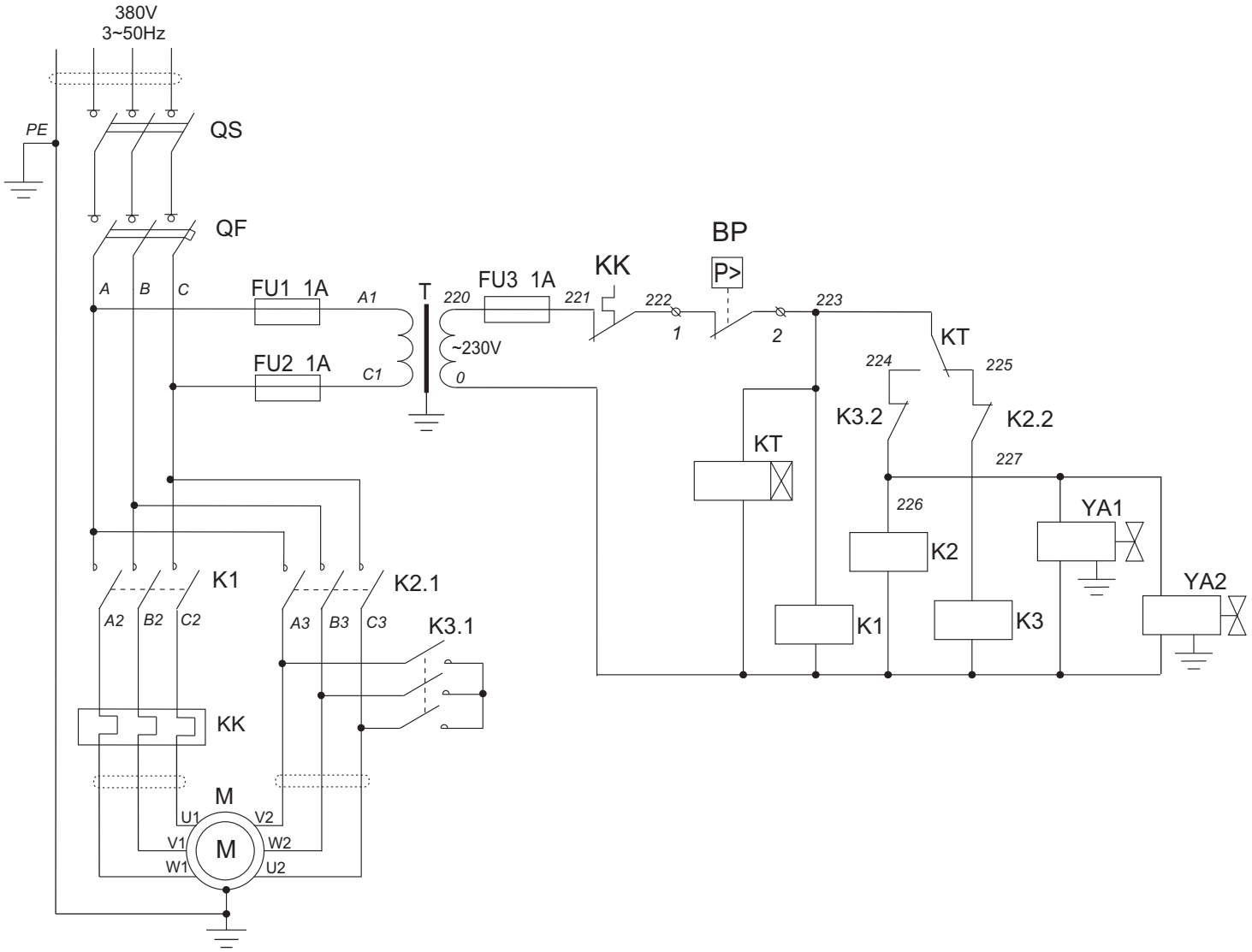

BP - прессостат
FU1- FU3 - предохранители цепи управления
K1,K2,K3 - магнитные контакторы Uc=230VAC
KK - тепловое реле двигателя привода компрессора
KT - реле времени Uc=230 VAC
M - электродвигатель привода компрессора 15kW.
QF - автоматический выключатель
QS - вводной выключатель
T - трансформатор 0,063kVA-380V/220V
YA1,YA2 - электромагнитные клапаны сброса 230VAC.